TOYOTA 4AGEX-BéchecDe liaisonTigesPrincipaleTailles

Marque: ouragan *	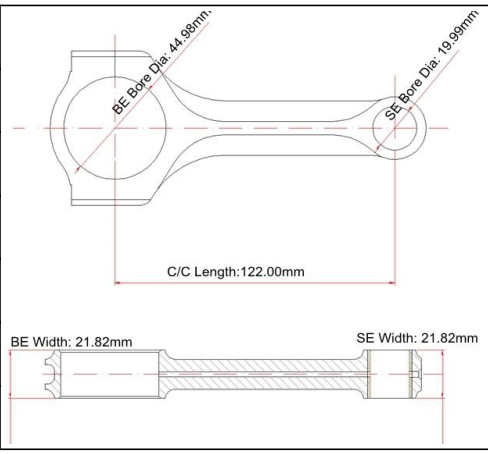
Centre au centre Longueur: 122.00mm / 4.803 "	
Diamètre de l'alésage grand extrémité: 44.98mm / 1.771 "	
Grande largeur de fin: 21.82mm / 0,859 "	
Diamètre de l'alésage de petite fin: 19.99mm /0.787 "	
Largeur de la petite extrémité: 21.82mm / 0,859 "	
Style de faisceau: poutre X	

Toyota 4AGE Tiges de raccordement haute performance

Diamètre de boulon de la tige de raccordement	3/8 "
Poids de la tige de liaison approximative	Xxx
Évaluation de la puissance annoncée	700hp
Quantité	Vendu sous forme de 4 pièces parensemble
Matériel	Forgé 4340 Acier
Finition de la tige de connexion	Coupé, poli
Épingler	Pin de poignet en bronze
Style poignet	Flottant
Style de rétention de capuchon	Vis de capuchon
Ensemble de poids assorti	Oui,Équilibré +/- 1g
Magnafluxé	Oui
Label privé	Oui,disponible
Design personalisé	Oui, accepte

Tiges de raccordement de faisceau X Forgé forgé La description:

1) .Ce Toyota 4AGE Connexion de tiges forgées de **4340 EN24 Aircraft Chrome Moly Quality Steel** Matériel .

2). Conçu et fabriqué à la poutre X pour économiser du poids et une résistance supérieure et au prix économique.

3). Par tige entièrement usinée à l'usine d'ouragan pour répondre à une norme de haute qualité.

4). Coup de grenaillage pour une vie de fatigue améliorée.

5). Dimensionnellement et Magnaflux inspectés pour assurer une fiabilité extrême.

6). Emballé dans des ensembles équilibrés +/- 1 gramme

4A-GE (16 valve)Applications:	Carina 1983.06-1985 (Japon uniquement) AT160 Carina 1985-1988 (Japon uniquement) AT171 Carina 1988-1992 (Japon uniquement) Celica 1983-1985 AT160 Celica 1985-1989 AE82 Corolla Saloon, FX 1984.10-1987 AE86 Corolla Levin 1983.05-1987 AE92 Corolla 1987-1993 AT141 Corona 1983.10-1985 (Japon uniquement) AT160 Corona 1985-1988 (Japon uniquement) AW11 MR2 1984.06-1989 AE82 Sprinter 1984.10-1987 (Japon uniquement) AE86 Sprinter Trueno 1983.05-1987 (Japon uniquement) AE92 Sprinter 1987-1992 (Japon uniquement) AE82 / AE92 Corolla Gli Twincam / Conquest RSI 1986-1993 (Afrique du Sud) Chevrolet Nova (Basé sur Corolla AE82) Geo Prizm GSI (basé sur le châssis Toyota AE92) 1990-1992
4A-GE (20 valve) Applications "Silver Top" de quatrième génération:	AE101 Corolla Levin Coupé 1991-1995 (Japon uniquement) AE101 Sprinter Trueno Coupé 1991-1995 (Japon uniquement) AE101 Corolla Ceres Hardtop 1992-1995 (Japon uniquement) AE101 Sprinter Marino Hardtop 1992-1995 (Japon uniquement) AT210 Carina 1996-2001 (Japon uniquement) AE101 Corolla 1991-2000 (Japon uniquement) AE101 Sprinter 1991-2000 (Japon uniquement)
Applications de la cinquième génération de la cinquième génération 4A-GE (20 à 20 vannes)	AE111 Corolla Levin Coupé 1995-2000 (Japon uniquement) AE111 Sprinter Trueno Coupé 1995-2000 (Japon uniquement) AE101 Corolla Ceres Hardtop 1995-1998 (Japon uniquement) AE101 Sprinter Marino Hardtop 1995-1998 (Japon uniquement) AE101G COROLLLA BZ Wagon 1995-1999 (Japon) AE111 Corolla 1995-2000 (Japon uniquement) AE111 Sprinter 1995-1999 (Japon uniquement) AE111 Sprinter Carib 1997-2000 (Japon uniquement) AE111 Corolla RSI et RXI 1997-2002 (Afrique du Sud) AT210 Carina 1996-2001 (Japon uniquement)

Ouragan cnc atelier image

L'ouragan produit Les tiges de raccordement pour une large gamme d'applications comprennent des styles de faisceau I-faisceau, de faisceau H et de faisceau X, par tige peuvent être effectués en tant que requête spécifiée, dimensions et conception incluses.

Si vous ne trouvez pas la tige de connexion dont vous avez besoin sur notre site Web, n'hésitez pas à envoyer un courrier électronique à **marketing@hurricane-rod.com .cn** Ou laissez le massage pour nous en ligne.