Tiges de connexion Holden 142,93 mm, tailles principales

Marque: Hurricane *	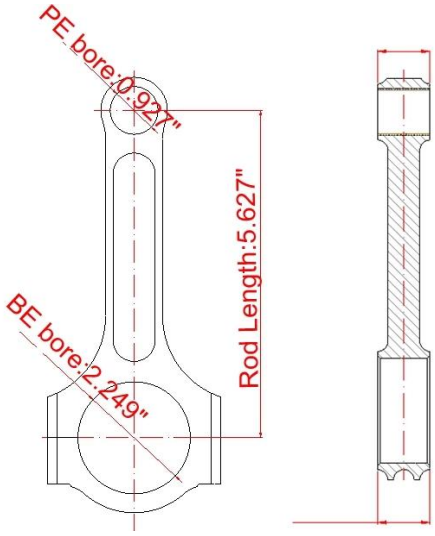
Longueur centre à centre: 142,93 mm / 5,627 "	
Diamètre d'alésage à grande extrémité: 57,12 mm / 2,249 "	
Grande largeur d'extrémité: ~	
Petit diamètre d'alésage d'extrémité: 23,55 mm /0,927 "	
Petite largeur d'extrémité: ~	
Style de faisceau: poutre en I	

Holden 308 bielle et bielles plus de détails

Boulon de bielle Diamètre	~
Poids approximatif de la bielle	XXXg
Puissance nominale annoncée	600hp
Quantité	Vendu en 6 pièces / ensemble
Matériel	*Acier 4340 forgé*
Finition de bielle	Grenaillé, poli
Épingle	Bagues de broche en bronze
Style de broche de poignet	Flottant
Style de rétention de capuchon	Vis d'assemblage
Ensemble de poids assorti	Oui, équilibré +/- 1g
Magnafluxed	Oui
Label privé	Oui, disponible
Conception de tiges personnalisées	Oui, accepte

HOLDEN 308/355 "I" -BEAM bielles et bielles Description

Les bielles forgées en acier 4340 Hurricane Speed et Performance. Ces tiges sont entièrement finies pour convenir à tous les moteurs Holden 308/355 en usine ou sur le marché secondaire.

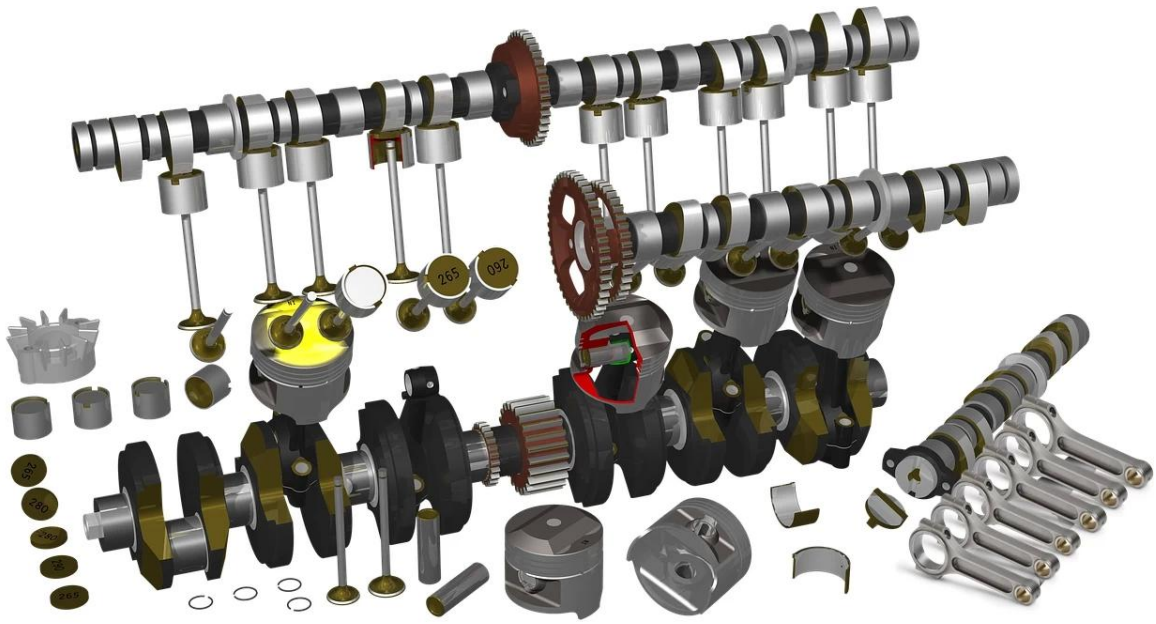

Produit en vedette: **HOLDEN L67 SUPERCHARGED 3.8L V6 - bielles en H 4340 forgées**

Remarque: Forge en une pièce, HRC: 34-38. le matériau est manipulé par des pinces et placé dans chacune des empreintes de bielles sculptées dans un bloc de matrice. Au fur et à mesure que le marteau exécute le marteau, il déplace le métal chaud blanc doux dans chaque empreinte, formant progressivement la bielle. Le marteau, qui impose une force de 3 000 lb, impacte le matériau une frappe par seconde. Trois coups de marteau et la bielle sont forgés.

Remarque: il s'agit d'un seul trou d'huile pour. **Réservoirs d'huile double PE** peut être fourni si nécessaire.

Sur la base de tiges standard, des tiges personnalisées peuvent être fournies si le dessin ou l'échantillon utilisé peut être fourni. Jetez un oeil au prix d'usine ... vous ne pouvez même pas redimensionner vos anciennes tiges et monter de nouveaux boulons de tige pour ce prix. Si vous êtes intéressé, veuillez **contactez-nous en ligne**, ou laissez un message par e-mail: **marketing@hurricane-rod.com .cn**