Marque: Hurricane
Moteur: Fiat 500 Abarth Punto 1.4L T-Jet
Type de pièce: bielles
Longueur centre à centre: 129 mm / 5,079 "
Diamètre d'alésage à grande extrémité: 45,13 mm / 1,777 "
Grande largeur d'extrémité: 21,7 mm / 0,854 "
Petit diamètre d'alésage d'extrémité: 18 mm / 0,709 "
Petite largeur d'extrémité: 21,7 mm / 0,854 "
Style de faisceau: poutre en H
Diamètre du boulon de bielle: 5/16 "
Poids approximatif de la bielle: 415 g / pièce
Puissance nominale annoncée: 550 ch
Quantité: Vendu en 4 pièces / ensemble
Matériau: acier forgé 4340
Finition de la bielle: grenaillée, polie
Broche: bagues de broche de poignet en bronze
Style de broche de poignet: flottant
Style de rétention de capuchon: vis à capuchon
Ensemble de poids assortis: Oui, équilibré +/- 1g
Magnafluxed: Oui
Étiquette privée: Oui, disponible
Conception personnalisée: Oui, acceptez

Description des bielles forgées Fiat 500 Abarth Punto 1.4L T-Jet

Nouvelles bielles de poutre en H pour les moteurs Fiat 500 Abarth Punto 1.4L T-Jet. Ces bielles en acier forgé fiat 4340 sont grenaillées à couverture complète pour améliorer la résistance à la fatigue, traitées thermiquement en plusieurs étapes pour augmenter la résistance à la traction. Ils sont conçus par une équipe d'ingénieurs interne pour les applications de course à stress élevé et conçus pour atteindre environ 550 chevaux. Les bielles beaucoup plus ouragan pour moteur Fiat sont affinées par Sunnen Honing Machine selon certaines des tolérances les plus strictes de l'industrie.

Poutres en H Fiat bielles 129mm tailles principales comme suit:

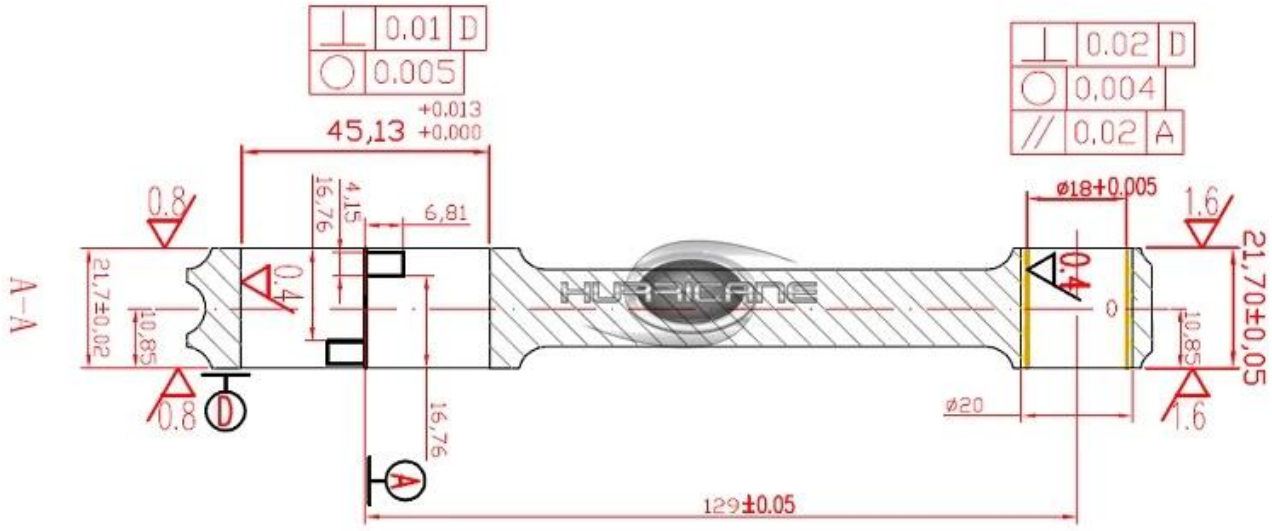

Basez sur une poutre en H standard, des tiges personnalisées peuvent également être faites pour vous,

conception:

Produit connexe:

Fiat Punto 1.4L T-Jet 129mm forgé 4340 I bielles de poutre

Hurricane offre également un service d'étiquette privée personnalisé pour les commandes par lots.Si vous souhaitez graver votre marque au laser sur des bielles, veuillez nous contacter via Live Chat ou par courrier électronique à marketing@hurricane-rod.com .cn.

Fiat Performance Remplacement poutre en H 1,4 L 129 mm bielles

L'ouragan a produit des bielles de remplacement de poutre en H de remplacement de Fiat de 129 mm comprend des boulons de tige Hurricane COPY ARP2000 5/16 et des bagues de broche de poignet en bronze de qualité supérieure pour assurer la fiabilité. bagues de broche en bronze pour assurer la fiabilité.

Fiat 500 Abarth Car Picture Partager