Honda J37 forgé moteur bielles Dimensions principales

Marque: Hurricane *	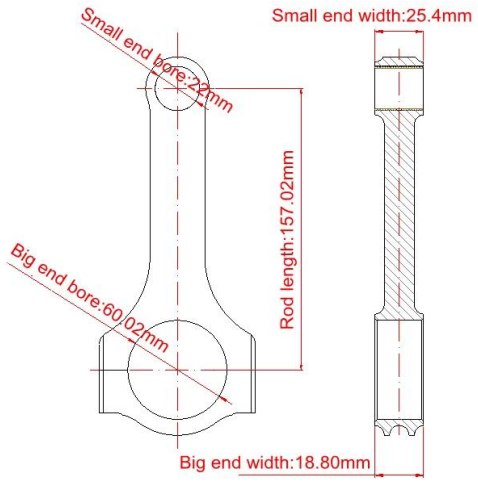
Longueur centre à centre: 157.02mm / 6.182 "	
Diamètre d'alésage à grande extrémité: 60.02mm / 2.363 "	
Largeur maximale: 18.80mm / 0.740 "	
Diamètre intérieur petit diamètre: 22.01mm / 0.866 "	
Petite largeur d'extrémité: 25.4mm / 1.000 "	
Style de poutre: poutre en H	

Moteur - Pièces internes - Bielles - Honda - Série J J37

Diamètre du boulon de bielle	3/8 "
Poids approximatif de la bielle	595g
Puissance annoncée	800hp
Quantité	Vendu en 6 pièces / set
Matériel	Acier forgé 4340
Finition de bielle	Grenaillé, poli
Épingle	Douilles en bronze
Style de broche de poignet	Flottant
Style de rétention du bouchon	Vis à tête cylindrique
Poids assorti	Oui, équilibré +/- 1g
Magnafluxed	Oui
Label privé	Oui, disponible
Design personalisé	Design personnalisé Oui, accepter

Honda J37 Description de bielle en gros

Hurricane Speed and Performance a commencé à fabriquer et à exporter des bielles de course hautes performances depuis 2000 à Chengdu, en Chine. Après 19 années de travail acharné, Chengdu Hurricane Speed and Performance Co., Ltd. est devenu un fabricant professionnel de bielles de haute qualité dans le secteur des pièces de rechange automobiles et fournit des produits et des services à de nombreux clients dans le monde entier. Toutes les bielles Hurricane sont fabriquées en acier 4340 de haute résistance à la

traction et à la fatigue. Elles ont été conçues et évaluées par un logiciel 3D. Elles ont été usinées, polies et grenaillées à 100% selon des normes techniques élevées.

J37

La J37 utilise un bloc d’aluminium moulé sous pression avec des chemises de cylindre en aluminium. En raison principalement du fait que les chemises de cylindre sont en aluminium au lieu de fonte, le moteur pèse moins lourd que les moteurs J35Z. Le collecteur d'admission est fabriqué à partir d'un alliage de magnésium coulé. Applications:

J37A1
Acura MDX 2007-2009

J37A2
Acura MDX 2009-2013

J37A2
2009-2012 Acura RL

J37A4
Acura TL SH-AWD 2009-2014

J37A5
Acura ZDX 2010-2013

Produits connexes:

1. **Bielle forgée 4340, chrome-molybdène, Honda J32 (J32A1 / 2/3)**

2 **Tiges haute performance Honda J35 4340 forgées 6.240 "longueur**

3 **Jeu de bielles en acier forgé 4340 pour longueur de tige Honda J35,158.5mm**