Chevy Small Block V8 Bielles Principales Tailles

Marque: Hurricane	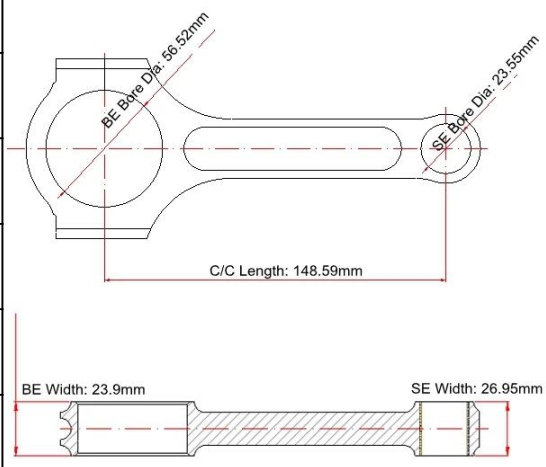
Longueur centre à centre: 148.59mm / 5.850 "	
Diamètre total de l'alésage: 56.52mm / 2.225 "	
Largeur extrême: 23.9mm / 0.941 "	
Diamètre intérieur petit diamètre: 23.55mm	
Largeur finale petite: 26.95mm / 1.061 "	
Style de faisceau: I-beam	

Caractéristiques des bielles Chevy Small Block V8

Boulon de bielle Diamètre	7/16 "
Poids approximatif de la bielle	xxx
Puissance annoncée	1000+ CV
Quantité	Vendu en 8 pièces / set
Matériel	Acier forgé 4340
Finition de bielle	Grenaillé, poli
Épingle	Douilles en bronze
Style de broche de poignet	Flottant
Style de rétention du bouchon	Vis à tête cylindrique
Jeu assorti de poids	Oui, équilibré +/- 1g
Magnafluxed	Oui
Label privé	Yes, disponible
Design personalisé	Oui accepter

Description supplémentaire:

1). Matériau: acier de qualité Moly de l'avion 4340 EN24 chromé

2) Dureté: HRC 34-38

3) Poli et grenaillé

4) Traité par CNC

5) Viens avec la bague bronzée

6) Terminé avec la machine à roder SUNNEN

sept). I-Beam Shape pour plus de rigidité

8). Magnaflux inspecté

9) Inspecté dimensionnellement

dix). Emballé en jeux équilibrés +/- 1 gramme

Hurricane_ Finished 4340 Biellettes de poutre en I forgées en acier

Photos de l'emballage des bielles ouragan:

Voici quelques questions qui pourraient vous intéresser:

1). **Q:** Quel est votre MOQ de bielle, Pourriez-vous accepter une commande de bielle personnalisée?

UNE: MOQ: 80 pièces par modèle normalement. Il existe deux façons de démarrer une entreprise: 1.Fournissez un exemple ou un dessin détaillé: 2.Téléchargez et remplissez: **Hurricane_Client_Conrod_form.doc** , puis **envoie nous** .

2) **Q:** Puis-je prélever une seule bielle comme échantillon pour vérifier la qualité avant la coopération?

UNE: Oui bien sûr. N'hésitez pas à nous envoyer un email ou laissez le massage en ligne.

3 **Q:** Pourriez-vous mettre mon logo sur des bielles?

UNE: Oui, bien sûr, nous fournissons un service d'impression de logo au laser.

Si vous avez encore des préoccupations, bienvenue à **contact** nous