# Big Block Chevy 6.800 " Dimensions principales des bielles

| | |
|---|---|
| Marque: Hurricane | 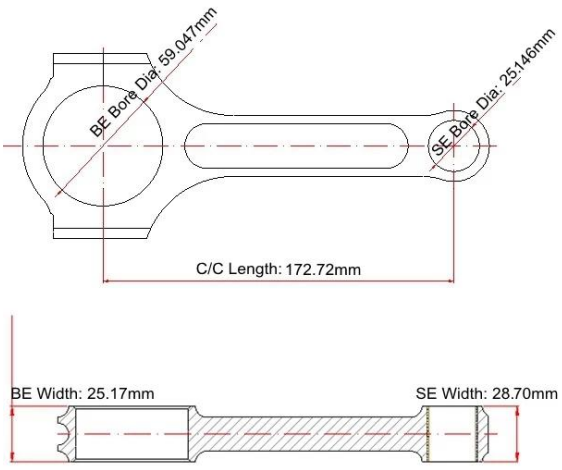 |
| Longueur centre à centre: 172,72 mm / 6,800 " | |
| Diamètre d'alésage à grande extrémité: 59,047 mm / 2,325 " | |
| Grande largeur d'extrémité: 25,17 mm / 0,991 " | |
| Petit diamètre d'alésage d'extrémité: 25,146 mm / 0,990 " | |
| Petite largeur d'extrémité: 28,70 mm / 1,130 " | |
| Style de faisceau: poutre en I | |

# Caractéristiques des bielles Big Block Chevy 6.800 "

| | |
|---|---|
| Diamètre du boulon de bielle | 7/16 " |
| Poids approximatif de la bielle | XXX |
| Puissance nominale annoncée | 1200hp |
| Quantité | Vendu en 8 pièces / ensemble |
| Matériel | Acier 4340 forgé |
| Finition de bielle | Grenaillé, poli |
| Épingle | Bagues de broche en bronze |
| Style de broche de poignet | Flottant |
| Style de rétention de capuchon | Vis d'assemblage |
| Ensemble de poids assorti | Oui, équilibré +/- 1g |
| Magnafluxed | Oui |
| Label privé | Oui, disponible |
| Design personalisé | Oui, accepte |

# Description des produits:

1. Forgé de haute qualité **Acier certifié 4340** Matériel

2. Magnafluxe traité thermiquement, radiographié, testé par ultrasons

3. 100% usiné CNC

4. Poli et grenaillé

5. Ensembles assortis de poids +/- 1 gramme

6. Bagues en bronze de qualité pour axes de piston flottants

7. Douilles à cheville pour un ajustement parfait et un réassemblage précis

**Processus de production de bielles**

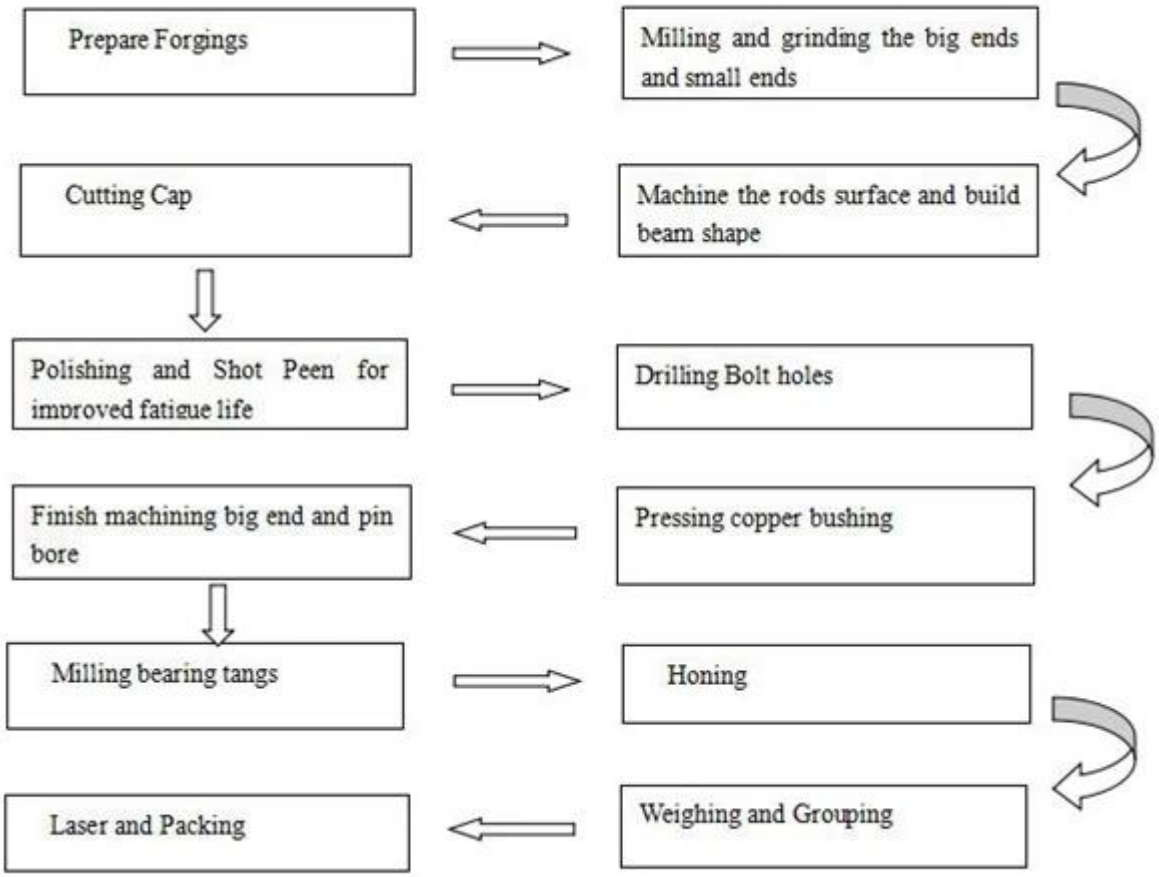


Lien de bielles personnalisé est en **ici** , vous pouvez remplir toutes les dimensions dans **ici** ou envoyez-nous un dessin détaillé ou un échantillon utilisé si vous souhaitez créer des bielles personnalisées.

Pour toute autre question, n'hésitez pas à **contact** nous.