Saab B205 I-beam Biellettes Tailles Principales

Marque: Hurricane	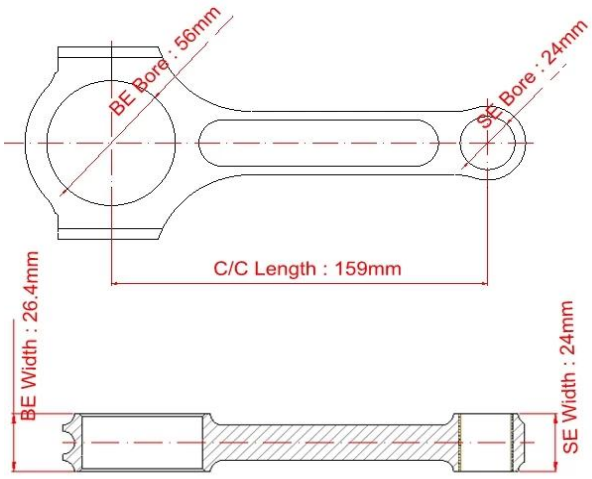
Longueur centre à centre: 159 mm	
Diamètre d'alésage à grande extrémité: 56mm / 2.205 "	
Largeur extrême: 26.4mm / 1.039 "	
Diamètre intérieur petit diamètre: 24mm	
Largeur d'extrémité petite: 24mm	
Style de faisceau: I-beam	

Saab I-beam Connecting Rods Plus de fonctionnalités

Diamètre du boulon de bielle	3/8 "
Poids approximatif de la bielle	XXX
Puissance annoncée	sept00hp
Quantité	Vendu en 4 pièces / set
Matériel	Acier forgé 4340
Finition de bielle	Grenaillé, poli
Épingle	Douilles en bronze
Style de broche de poignet	Flottant
Style de rétention du bouchon	Vis à tête cylindrique
Jeu assorti de poids	Oui, équilibré +/- 1g
Magnafluxed	Oui
Label privé	Oui, disponible
Design personalisé	Oui accepter

SAAB B205 I-beam Bielles Description

1). Les tiges d'acier SAAB B205 sont construites en acier fortement allié AISI 4340 (En24).

2) Conçu avec **Forme de poutre en I** pour plus de rigidité.

3) Traité thermiquement à HRC 34-38 et poli et enfin grenaillé pour une résistance à la fatigue élevée.

4) Les petits bouts par baguette bagués pour l'axe de piston flottant et les gros bouts sont équipés d'un goujon de haute qualité pour maintenir les chapeaux des bielles alignés avec précision.

5) Chaque bielle a été conçue, fabriquée, inspectée et testée avec le plus grand soin avant d'être transmise au commerce et aux clients.

6) 100% CNC usiné pour des tolérances supérieures pour répondre à une norme de qualité supérieure.

159mm forgé de liaison tiges ensemble convient Info:

Saab 9-3 - 2000-2003 - toutes versions avec moteur essence 2.0 (B205)
Saab 9-5 - 1998-2010 - toutes versions avec moteur essence 2.0 (B205)

Hurricane produit également une connexion tiges pour toutes sortes d'applications de course automobile et moto, comme les Subaru EJ20 / 25, les séries Honda B et K, Nissan Skyline,Mitsubishi 4G63, Toyota 2JZ, BENZ , VW / Audi , Opel C20XE ,BMW Séries , GM LS séries , Ford 289/302, Dodge426 / 440, Pontiac 455 Chrysler , Isuzu 4JJ1, GM Duramax , Harley-Division et Yamaha etc . Si vous ne trouvez pas celui que vous recherchez, n'hésitez pas à contacter notre service clientèle en ligne ou à envoyer un courrier électronique à **marketing@hurricane-rod.com .cn** .

ouragan aussi pouvez faire le de
liaison tiges basé sur spécifié dimensions ou utilisé échantillon ou détaillé dessin , si toi vouloir à fair e **Douane de liaison tiges** ou surdimensionné de liaison tiges ,Bienvenue à envoyer enquête pour l'ouragan!