Honda D16L Bielles Mian Dimensions

Marque: Hurricane	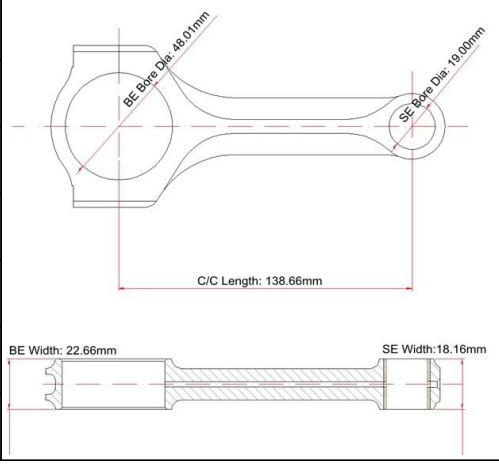
Longueur centre à centre: 138,66 mm / 5,459 "	
Diamètre d'alésage à grande extrémité: 48,01 mm / 1,890 "	
Largeur de la grande extrémité: 22,66 mm / 0,892 "	
Petit diamètre d'alésage d'extrémité: 19,00 mm / 0,748 "	
Petite largeur d'extrémité: 18,16 mm / 0,715 "	
Style de faisceau: X-beam	

Caractéristiques des bielles Honda D16L

Diamètre du boulon de bielle	3/8 "
Poids approximatif de la bielle	XXX
Puissance nominale annoncée	600 chevaux
Quantité	Vendu en 4 pièces / ensemble
Matériel	Acier forgé 4340
Finition de la bielle	Grenaillé, Poli
Épingle	Bagues d'axe de poignet en bronze
Style de broche de poignet	Flottant
Style de rétention du capuchon	Vis à tête cylindrique
Ensemble assorti de poids	Oui, équilibré +/- 1g
Magnafluxed	Oui
Label privé	Oui, disponible
Design personalisé	Oui, acceptez

Description des produits:

1). **CNC usiné** à partir d'acier forgé au chrome-molybdène 4340 EN24 pour avion

2). Conception à poutre en X pour une plus grande résistance et un poids plus léger.

3). Toutes les pièces forgées sont radiographiées, soumises à des tests sonores et magnafluxées.

4). Traité thermiquement à HRC 34-38.

5). Douilles en bronze insérées dans les petites extrémités pour axe de piston flottant.

6). Conception optimisée par ordinateur pour assurer une force suffisante.

7). Entièrement usiné et grenaillé.

8) .Emballé dans des ensembles équilibrés +/- 1 gramme.

Hurricane produit également des bielles de poutre en I et de poutre en H pour les ingénieurs de performance Honda D16L, vous pouvez cliquer sur le lien pour en voir plus:

4340 Chrome-Moly bielle H-beam pour Honda D16L

Bielles à poutre en I (4 pièces) pour moteur Honda D16L, longueur de tige de 5,459 "

Pour toute autre question, n'hésitez pas à **contact** nous.