Tailles principales des bielles Buick V6

Marque: Hurricane	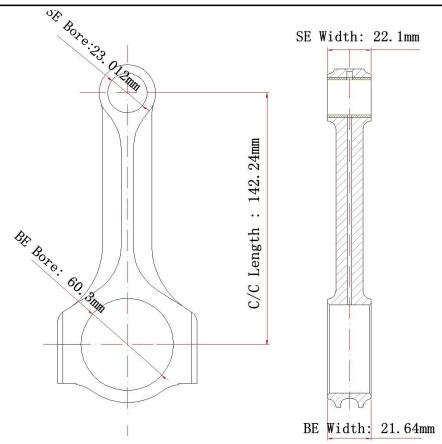
Longueur centre à centre: 142,24 mm / 5,600 "	
Diamètre d'alésage à grande extrémité: 60,3 mm / 2,374 "	
Largeur de la grande extrémité: 21,64 mm / 0,852 "	
Petit diamètre d'alésage d'extrémité: 23 mm / 0,906 "	
Petite largeur d'extrémité: 22,1 mm / 0,870 "	
Style de faisceau: X-beam	

Buick V6 X Beam Forged Con Rod Caractéristiques

Boulon de bielle Diamètre	3/8 "
Poids approximatif de la bielle	xxx
Puissance nominale annoncée	900 chevaux
Quantité	Vendu en 6 pièces / ensemble
Matériel	Acier forgé 4340
Finition de la bielle	Grenaillé, Poli
Épingle	Bagues d'axe de poignet en bronze
Style de broche de poignet	Flottant
Style de rétention du capuchon	Vis à tête cylindrique
Ensemble assorti de poids	Oui, équilibré +/- 1g
Magnafluxed	Oui
Label privé	Oui, disponible
Design personalisé	Oui, acceptez

Description des bielles en acier forgé Buick V6

Ces bielles en chromoly forgé Buick V6 performance X beam 4340 sont inspectées magnaflux pour assurer une fiabilité extrême, grenaillées pour une plus grande résistance à la fatigue, traitées thermiquement en plusieurs étapes pour une résistance élevée. Emballés avec des ensembles de 6, parfaits pour les moteurs produisant plus de 900 CV, ils peuvent supporter des charges moteur extrêmes. En outre, tous ces ensembles de bielles à presque les mêmes ensembles de poids à ensembles, ensembles de poids correspondants à moins de 2 grammes.

Cette **Style de poutre en X** la tige est parfaitement combinée avec plus léger et plus fort, et conçue pour **épaule de chanfrein** pour rendre la surface plus stéréoscopique et plus belle.

Bielles personnalisées peut être commandé à Hurricane, Hurricane a plus de 20 ans d'expérience dans la conception et la production de bielles pour moteurs de course professionnels, nous pouvons fabriquer des bielles solides pour répondre à vos besoins spécifiques et aux niveaux de performance que vous souhaitez atteindre.

Commentaires sur les bielles du client

Voiture Buick Riviera

Remarque:ImagedeWikipédia.