Chevilles BBC Chevy Tailles Principales

Marque: Hurricane	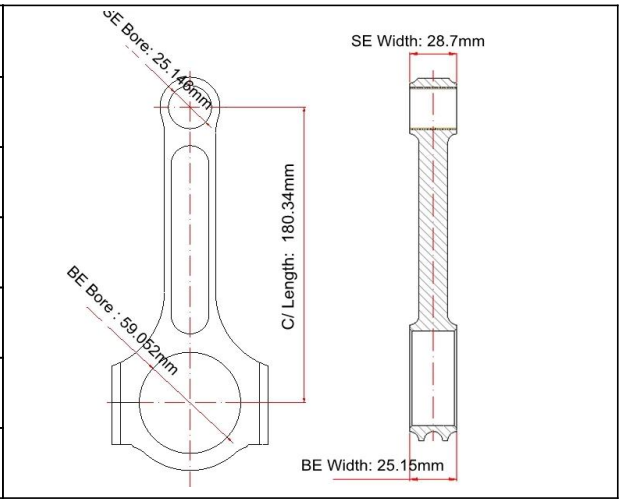
Centre à centre Longueur: 180.34mm / 7.100 "	
Diamètre d'alésage Big End: 59.052mm / 2.325 "	
Largeur de la grande extrémité: 25.15mm / 0.991 "	
Diamètre d'alésage de petit diamètre: 25.146mm /0.990 "	
Petite extrémité Largeur: 28.7mm / 1.130 "	
Style de faisceau: Je rayonne	

Chevy BBC Bielles Caractéristiques

Diamètre du boulon de bielle	7/16 "
Poids approximatif de la bielle	xxx
Puissance nominale annoncée	1200hp
Quantité	Vendu en 8 pièces / ensemble
Matériel	Acier forgé 4340
Finition de bielle	Grenaillé, poli
Épingle	Douilles de broche de poignet en bronze
Style de broche de poignet	Flottant
Style de rétention du chapeau	Vis à tête
Ensemble de poids assorti	Oui, équilibré +/- 1g
Magnafluxed	Oui
Label privé	Oui, disponible
Design personalisé	Oui, accepte

Ces bielles Chevrolet BBC I faisceau 7.100 "usinées CNC à partir d'acier chromé 4340 / EN24, magnaflux inspecté et traité thermiquement à HRC 34-38, conception de poutre en I pour plus de solidité pour charger plus de puissance.

De plus, les bielles de 7.100 "sont insérées avec des bagues en bronze très résistantes pour l'axe de piston flottant, des goujons de haute qualité installés sur chaque tige pour un ajustement parfait et un réassemblage précis.

En plus, chaque tige est **poli et grenaillé** après la machine pour augmenter la vie de fatigue, pour rendre les tiges deviennent plus fortes.

Ouragan fournir un large de bielles pour les applications de gros blocs Chevy, tels que:

1.**GM 396/454/502 BBC 6.700 pouces bielles**
2.**GM 396/454/502 BBC 6,385 pouces bielles**
3.**GM 396/454/502 BBC 6,800 pouces bielles**
4.**GM 396/454/502 BBC 6,535 pouces bielles**
5**GM 396/454/502 BBC 6.700 pouces bielles**
4.**GM 396/454/502 BBC 6,135 pouces bielles**

Si vous ne trouvez pas ce dont vous avez besoin sur notre site, n'hésitez pas **contact** notre personnel expérimenté.