Bielles de course BMW N20 Grandeurs

Marque: Hurricane *	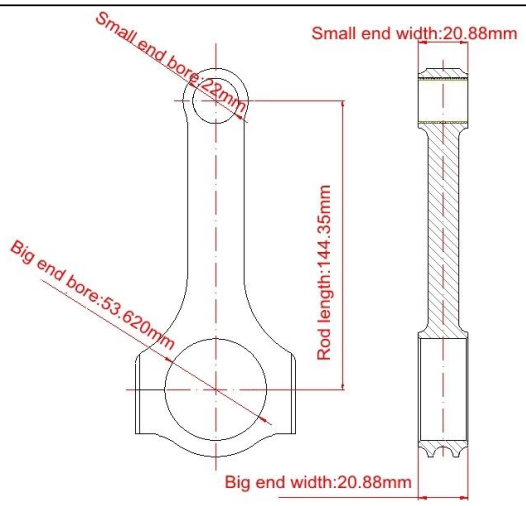
Longueur centre à centre: 144.35mm / 5.683 "	
Diamètre d'alésage à grande extrémité: 53.620mm / 2.111 "	
Largeur maximale: 20.88mm / 0.822 "	
Diamètre d'alésage de petite extrémité: 22mm	
Largeur d'extrémité petite: 20.88mm /0.822 "	
Style de poutre: poutre en H	

Bielles BMW N20 haute performance en acier 4340 performantes

Diamètre du boulon de bielle	3/8 "
Poids approximatif de la bielle	~
Puissance annoncée	600hp
Quantité	Vendu en 4 pièces / set
Matériel	*Acier forgé 4340*
Finition de bielle	Grenaillé, poli
Épingle	Douilles en bronze
Style de broche de poignet	Flottant
Style de rétention du bouchon	Vis à tête cylindrique
Poids assorti	Oui, équilibré +/- 1g
Magnafluxed	Oui
Label privé	Oui, disponible
Design personalisé	Oui accepter

Aéronef forgé 4340 en acier de qualité chrome moly de l'avion EN24 tiges pour la course BMW N20

Ouragan vitesse et performance fabriquer très probablement quelles sont les meilleures bielles jamais créées. Ces tiges sont fabriquées en La Chine avec Aéronef forgé 4340 en acier de qualité chrome moly de l'avion EN24 directement. Ça signifie que nous puissions contrôler la qualité du matériel aux utilisateurs finaux.

ouragan BMW N20 EN24 bielles de course Fmanger

Forge en une pièce pour une résistance fiable

Le blanc forgé doit être trempé et revenu avec la dureté HRC34-38.

Traitement thermique en plusieurs étapes pour une résistance, une stabilité dimensionnelle et une résistance à la fatigue maximales.

Magnaflux Inspection garantit que la consistance du matériau forgé est conforme à notre norme de qualité élevée

Manchons à goujon pour un ajustement parfait et un réassemblage précis

Shot Peening pour une meilleure résistance à la fatigue

Pleinement Usinage CNC pour des tolérances supérieures

Fourni avec un rapport de poids +/- 1.000 grammes en ensembles

Hurricane 3/8 bolt - Jeu de 4 bielles pour BMW N20

Marque: Hurricane

Diamètre du goujon: 3/8

Longueur sous la tête: 1.600 pouce

Matériau: acier forgé 40CrNiMoA

Couple: 75 N * M

Résistance à la traction: 211,829PSI

Poids: 27g par pièce