BMW 335i Bielle Tailles Principales

Marque: Hurricane	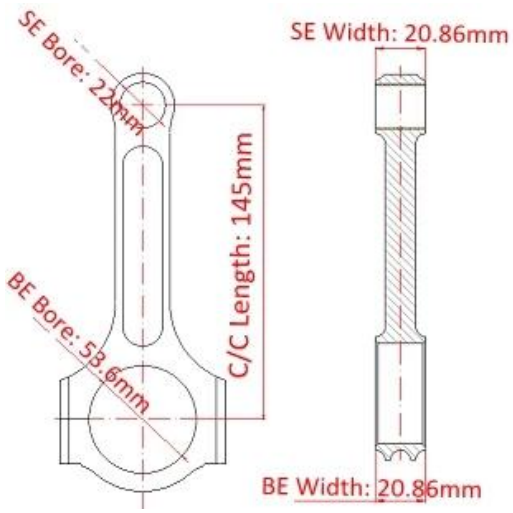
Longueur centre à centre: 145mm / 5.709 "	
Diamètre d'alésage à grande extrémité: 53.6mm / 2.110 "	
Largeur Grande Fin: 20,86mm / 0,821 "	
Diamètre de la petite extrémité: 22mm / 0.866 "	
Largeur Petite Fin: 20,86mm / 0,821 "	
Style de faisceau: I-beam	

Jeu de 6 bielles pour moteur BMW N54 Caractéristiques

Diamètre du boulon de bielle	3/8 "
Poids approximatif de la bielle	xxx
Puissance annoncée	1200HP
Quantité	Vendu à 6 pièces par set
Matériel	Acier forgé 4340
Finition de bielle	Grenaillé, poli
Épingle	Douilles en bronze
Style de broche de poignet	Flottant
Style de rétention du bouchon	Vis à tête cylindrique
Poids assorti	Oui, équilibré +/- 1g
Magnafluxed	Oui
Label privé	Oui, disponible
Design personalisé	Oui accepter

BMW E90 E91 E92 335i 135i 535i 1M N54 Ultimate Bielles I-Faisceau Détails

Les bielles I Beam 4340 en chrome moly sont l'ajustement direct ultime de haute résistance pour tous les moteurs BMW N54 3.0L, ces BMW E90 E91 E92 335i 135i 535i 1M N54 Les bielles ultra moteurs qui tournent. jeu de 6 bielles pour moteur BMW N54 Conseiller classement cheval pourrait soutenir 1200 HP. Hurricane Factory propose également une gamme complète de bielles de performance pour les moteurs de course BMW et de nombreuses autres dans les conceptions I-Beam, X-beam et H-Beam. Hurricane a terminé les travaux de précision sur les machines les plus récentes et les plus modernes des maîtres machinistes de ouragan.

Cette partie convient aux véhicules suivants: BMW E90, E91, E92, E93, E82, E88, E89, X6, Z4, F01 (N54B30)

4340 Chrome Moly Bielles pour BMW N54 3.0L TWIN TURBO Ajouté Info

- I-Beam Shape pour plus de rigidité.
- Une pièce forgée pour une grande force
- Pleine couverture Shot Peened pour améliorer la vie de fatigue
- Magnaflux Inspection garantit que la consistance du matériau forgé est conforme à notre standard de qualité élevé
- Heat traité à Rockwell C34-38
- Usinage CNC pour des tolérances supérieures.
- Le centre à centre est maintenu sous la tolérance .002
- bout à bout équilibré à ± 1 gramme par jeu
- Numéro de série gravé au laser
- Service d'impression laser lable privé offert
- Fitted pour les fixations ARP2000
- Bagues de tige de poignet en aluminium-bronze
- Inspecté dimensionnellement
- lisse et belle apparence.

Merci de votre intérêt pour nos produits et services. N'hésitez pas à naviguer sur notre site ou *Contactez nous* pour plus d'informations.

Photo de voiture de course BMW 335i de Double Apex

Remarque: Image de Double Apex