5,600 "H-poutres de raccordement tailles principales

Marque: Hurricane	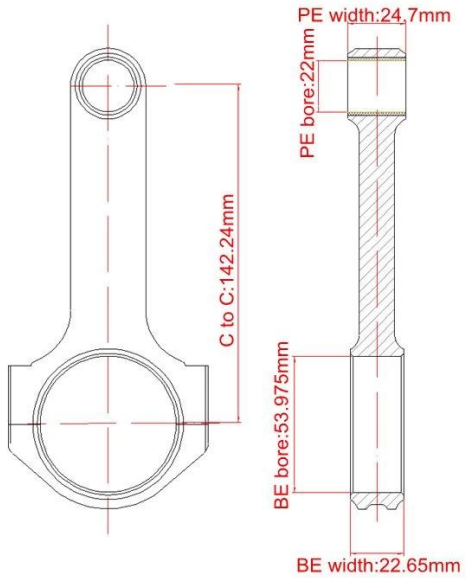
Centre à la longueur centrale: 142.24 mm/5.600 "	
Grand diamètre d'alésage d'extrémité: 53.975 mm/2.125 "	
Grande largeur de fin: 22.65 mm/0.892 "	
Petit diamètre d'alésage d'extrémité: 22mm/0,866 "	
Petite largeur de bout: 24.7 mm/0.972 "	
Style de faisceau: poutre en H	

Revues de type 1, équilibrées, série de 4, 5,600 "caractéristiques des tiges de connexion

Diamètre de boulon de tige de raccordement	3/8 "
Poids approximatif de la tige de raccordement	XXXG
Cote de puissance annoncée	600hp
Quantité	Vendu en 4 pieces/set
Matériel	**Acier forgé 4340**
Finition de la bielle	Shot-grenaillé, poli
Pin	Douilles en bronze de goupille de poignet
Modèle de goupille de poignet	Flottant
Style de rétention du capuchon	Vis de capuchon
Ensemble de poids assorti	Oui, équilibré +/-1g
Magnafluxed	Oui
Private Label	Oui, disponible
Conception personnalisée	Oui, acceptez

Ouragan VW Beetle H-Faisceau 5,600 "connecting rods Description

5,600 "les bielles de faisceau de H, les revues de type 1, équilibrées, ensemble de 4 commencent comme nouveaux forgeages de chromoly au lieu des noyaux utilisés de tige courante. Ceux-ci sont découpés pour l'utilisation de trait, minimisant vos dépenses et graisse de coude exigée pour l'installation! Ce sont une canne fantastique

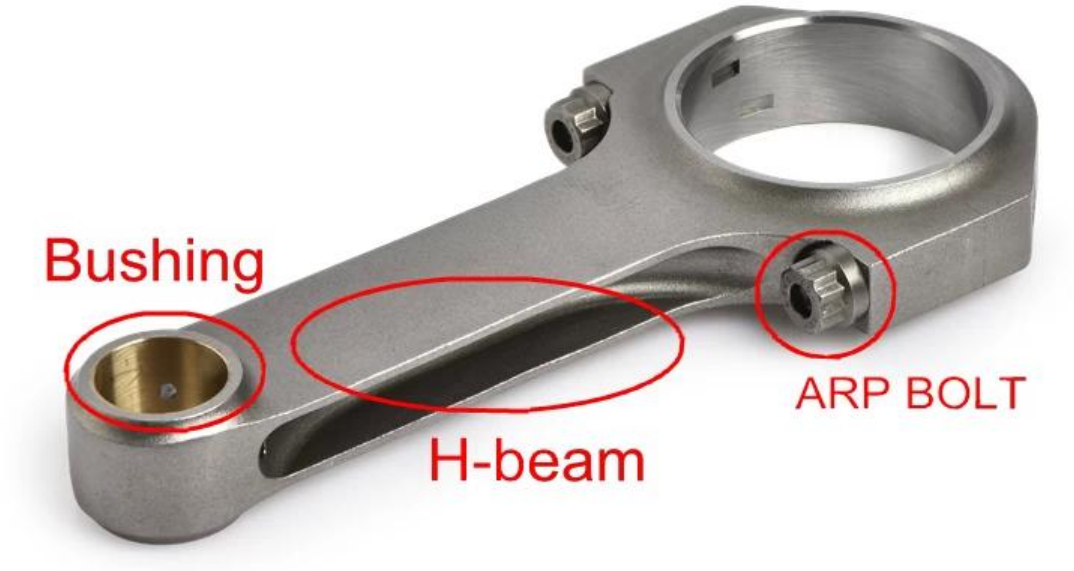

Spécifications techniques:
1. Design: H-Faisceau
2. acier forgé 4340
3. Bushingcopper Bush: QAL10-3-1.5
4. cheville: 40Cr, HRC40-42
couple 5. Bolt: 3/8-75N * M
6. Packing: 4pcs/set
poids 7. balance dans +/-1g

Avec boulon ARP2000

<table>
<tr>
<td rowspan="2">
</td>
<td>Boulons de tige-3/8 "Spécifications:
3/8
1) taille de fil: 5/16 "
2) Uhl: 1.500 "
3) longueur de fil: 0.550 "
4) longueur de poignée: 0.100 "
5) hauteur de la tête: 0.348 "
6) taille de clé: 3/8 "
7) Collier dia.: 0. 526 "</td>
<td>Boulons de tige-5/16 "Spécifications:
5/16
1) taille de fil: 5/16 "
2) Uhl: 1.500 "
3) longueur de fil: 0.550 "
4) longueur de poignée: 0.150 "
5) hauteur de la tête: 0.348 "
6) taille de clé: 3/8 "
7) Collier dia.: 0. 526 "</td>
</tr>
<tr>
<td colspan="2"> 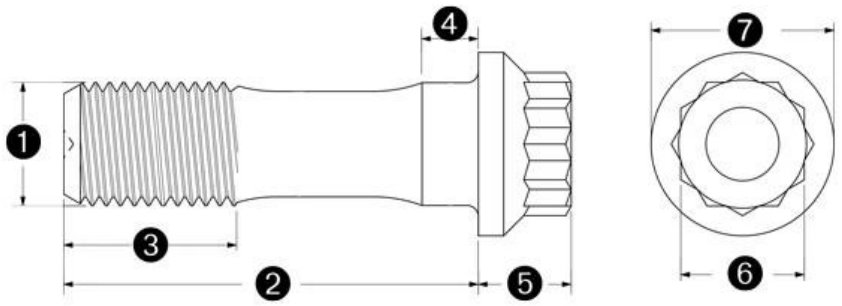
</td>
</tr>
</table>

Course bielles pour course de dragsters

Outre les tiges standard qui peuvent être usinées et fournies directement, des tiges personnalisées peuvent être fournies pour vous aussi. Puis trois façons de commencer:
échantillon 1. used à nous directement, adresse:**Middle Ring Shuangjing RD Chengdu Sichuan 610081 Chine**
2. Full Drawing à notre email: **marketing@hurricane-rod.com. CN**
3. **Formulaire personnalisé en ligne**

Tiges connexes:

1. **Hurricane 4340 5,394 "H-poutres bielles, revues Chevy, 3/8" ARP 2000 boulons, équilibré, ensemble de 4**
2. **5,400 "4340 forgé chromoly bielles à faisceau H, boulons standard, Chevy revues, équilibré, ensemble de 4**
3. **H-Beam bielles, 5,500 "Length, Chevy Journal 2.000"/51mm-vitesse et performance des ouragans**