Nissan Ca18det Bielles Principales Tailles

Marque: Hurricane	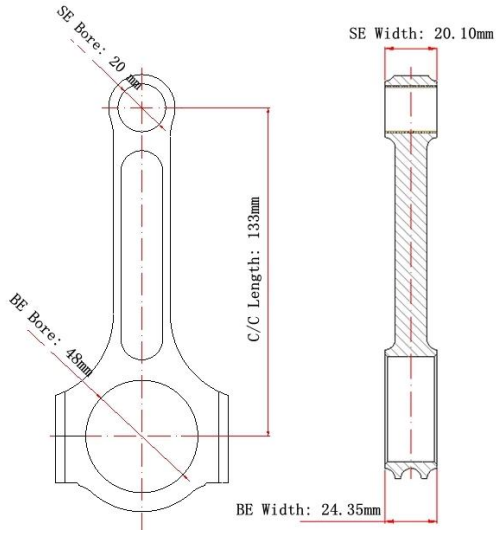
Longueur du centre au centre: 133/5.236 "	
Diamètre d'alésage de grande extrémité: 48/Bore1.890 "	
Grande largeur de fin: 24,35 mm/0,959 "	
Petit diamètre d'alésage de fin: 20 mm/0,787 "	
Petite largeur de fin: 20.10 mm/0,791 "	
Style de poutre: I-Beam	

Nissan Ca18det Bielles Caractéristiques

Diamètre de boulon de tige de raccordement	3/8 "
Poids approximatif de la tige de raccordement	Xxx
Cote de puissance annoncée	550hp
Quantité	Vendu comme 4 pièces/Set
Matériel	Acier forgé 4340
Finition de tringle de raccordement	Shot-grenaillé, poli
Pin	Douilles en bronze de goupille de poignet
Style de goupille de poignet	Flottant
Style de rétention Cap	Vis de capuchon
Ensemble de poids assorti	Oui, équilibré +/-1 g
Magnafluxed	Oui
Étiquette privée	Oui, disponible
Conception personnalisée	Oui, acceptez

Nissan Ca18det Bielles Description

Nissan Ca18det con Rods fabriqués par la machine CNC de 4340 en24 aéronef chrome molybdène forgé en acier, conçu pour la forme I-Beam pour une rigidité supplémentaire. Chaque tige sont traitées à la chaleur et tir grenaillé après l'usinage et magnafluxed pour fournir la force de fatigue, tous les petits bouts de Nissan Ca18det tiges sont douilles pour la goupille flottante, et les douilles de goujons de haute performance ont placé positivement le capuchon de tige pour maintenir le grand alésage d'extrémité taille et éliminer la marche de chapeau.

Plus de Nissan Rods peut-être vous seriez intéressé: **Nissan QR25DE**, **Nissan RB30**,**Nissan 2,0 SR20DE**, **SR20DET**, **Nissan TB48** ...

Hurricane comme un professionnel de haute qualité des tiges de connexion fabricant avec 17 + années d'expérience de conception et de fabrication de tiges de connexion pour les moteurs de course professionnels. Toutes les tiges de l'ouragan sont entièrement usinées, mesurées et testées à l'usine Hurricane pour répondre aux normes de haute qualité. À l'heure actuelle, l'ouragan produit des tiges de connexion pour un large éventail d'applications de course, telles que **Série Subaru** , **Série Honda B et K**, **Série Nissan** , **Mitsubishi Evo Series** , **Série Toyota** , **Série VW/Audi** , **Série BMW** , **Série Chevy ls**, **Ford petit bloc et grand bloc** , **Chrysler et Dodge Series** etc.. De plus, **personnalisé** la fabrication est acceptable à l'ouragan, incluent des diamètres de goupille faits sur commande, alésage d'extrémité de grande coutume, poutre de tige faite sur commande, longueurs de tige de centre-à-Centre personnalisées etc.

HURRICANE
HT900
F1
F2
F3
M/W
Pos
On
Off
F/S
X
Y
Z