Ouragan Toyota 3VZFE 5VZFE bielles de course Grandes tailles

Marque: Hurricane *	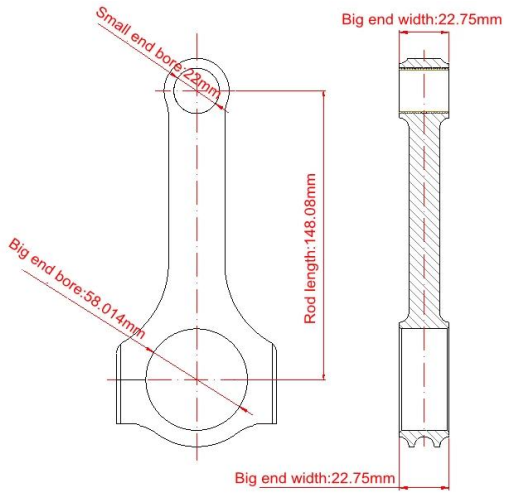
Longueur centre à centre: 148.08mm / 5.830 "	
Diamètre d'alésage à grande extrémité: 58.014mm / 2.284 "	
Largeur d'extrémité large: 22.75mm	
Diamètre d'alésage de petite extrémité: 22mm	
Largeur d'extrémité petite: 22.75mm	
Style de poutre: poutre en H	

Biellette forgée de poutre en H pour Toyota 5vz 3.4L

Diamètre du boulon de bielle	5/16 "
Poids approximatif de la bielle	~
Puissance annoncée	800hp
Quantité	Vendu en 6 pièces / set
Matériel	*Acier forgé 4340*
Finition de bielle	Grenaillé, poli
Épingle	Douilles en bronze
Style de broche de poignet	Flottant
Style de rétention du bouchon	Vis à tête cylindrique
Poids assorti	Oui, équilibré +/- 1g
Magnafluxed	Oui
Label privé	Oui, disponible
Design personalisé	Oui accepter

Jeu de bielles forgées 3VZFE 5VZFE, jeu de 6 La description

Course d'ouragan bielle faire Toyota 5vzfe H-faisceau bielles afin de poursuivre la légèreté et la force. Parce que la tige est faite en rasant complètement, elle peut concevoir dans la forme sans futile, et peut fabriquer dans le poids approprié qui répondre pleinement aux besoins du marketing et des clients. Le

gros bout affiner avec les tailles finales, tolérance: + 0.013mm. Et, ouragan bielle 5/16 " les boulons adoptent des boulons à haute tension fabriqués par nous également. Nous produisons des produits de haute qualité en fabriquant en interne jusqu'à ce qu'ils atteignent la fabrication dès la conception.

Remarque: alésage de gros diamètre

Remarque: bielle en forme de capuchon

Si vous avez besoin de plus d’informations à leur sujet, veuillez nous contacter ici ou directement par email (marketing@hurricane-rod.com .cn)

FAQ

A: Quelle est votre tolérance de bielle?

B: Taille principale: Longueur centre à centre: +/- 0,05 mm;

Alésage de gros bout: + 0.013mm;

Petit alésage: + 0.005mm;

Largeur d'extrémité large: +/- 0.02mm;

Largeur de l'extrémité de la broche: +/- 0,05 mm;

Aucune tolérance de note: +/- 0.15mm