Tailles principales de bielles BMW S38B36 6cyl

Marque: Hurricane	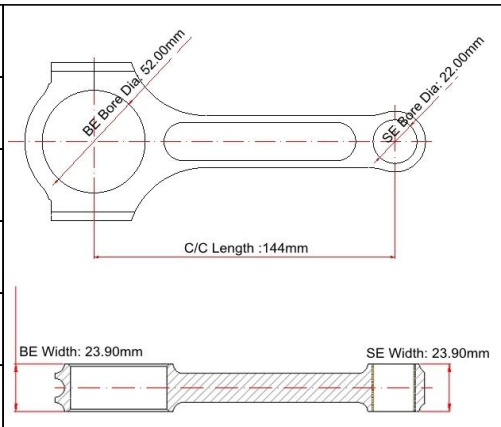
Longueur centre à centre: 144 mm / 5,670 "	
Diamètre d'alésage à grande extrémité: 52,00 mm / 2,047 "	
Largeur de la grande extrémité: 23,90 mm / 0,941 "	
Petit diamètre d'alésage d'extrémité: 22,00 mm / 0,866 "	
Petite largeur d'extrémité: 23,90 mm / 0,941 "	
Style de faisceau: poutre en I	

Caractéristiques des bielles BMW S38B36 6cyl

Diamètre du boulon de bielle	3/8 "
Poids approximatif de la bielle	XXX
Puissance nominale annoncée	1000 chevaux
Quantité	Vendu en 6 pièces / ensemble
Matériel	Acier forgé 4340
Finition de la bielle	Grenaillé, Poli
Épingle	Bagues d'axe de poignet en bronze
Style de broche de poignet	Flottant
Style de rétention du capuchon	Vis à tête cylindrique
Ensemble assorti de poids	Oui, équilibré +/- 1g
Magnafluxed	Oui
Label privé	Oui, disponible
Design personalisé	Oui, acceptez

Description des produits:

1). Fabriqué en acier forgé 4340;

2). 100% conçu et traité par une machine CNC avec environ 800-1100hp;

3). Toutes les extrémités grandes et petites sont finies avec la machine à roder SUNNEN pour des tolérances supérieures;

4). 100% radiographié, testé sonique et magnafluxé;

5). Traitement thermique en plusieurs étapes;

6). Grenaillé pour soulager le stress et pour une meilleure résistance à la fatigue;

7) .Venez avec la douille bronzée adaptée à l'axe de piston flottant;

8) .Construit comme **Forme I-Beam** pour plus de rigidité;

9) .Équilibrage optimal pour les ensembles appariés de poids ± 1 gramme;

dix). Magnaflux inspecté et dimensionnellement inspecté pour assurer une fiabilité extrême;

Affichage des détails du produit:

Nous offrons un service personnalisé premium personnalisé, vous pouvez remplir toutes les dimensions **ici** ou envoyez-nous un dessin détaillé ou un échantillon utilisé si vous souhaitez fabriquer des bielles personnalisées.

Hurricane Speed & Performance - Custom Connecting Rod Form

SPECIEF UNITS:_____MM OR IN

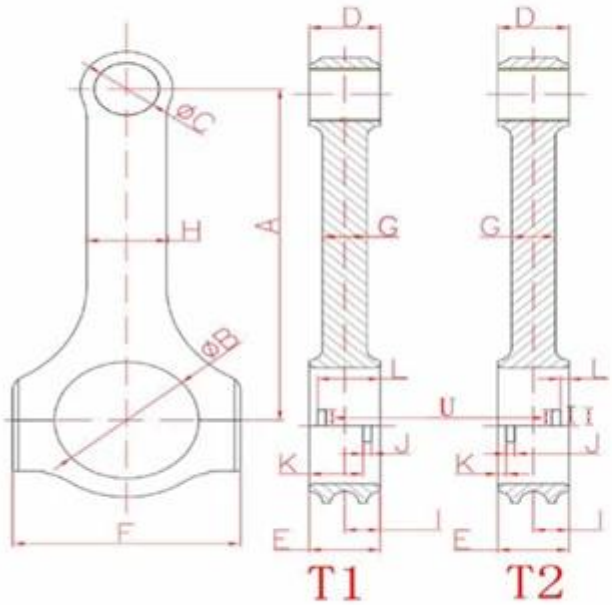

A. _____
Center to Center length/中心距

B. _____
Big End Bore/大孔

C. _____
Pin End Bore/小孔

D. _____
Pin End Width/小端厚度

E. _____
Big End Width/大端厚度

F. _____
Overall BE Width/肩宽

G. _____
Beam Thickness/杆厚

H. _____
Beam Width/杆宽

I. _____
BE Offset

S. _____
T1 Or T2 反瓦/正瓦

K. _____
Tang Position

J. _____
Tang Width/瓦槽宽度

V. _____
Tang Depth/瓦槽深度

L. _____
Tang Position

U. _____
Tang Length/瓦槽长度

M. _____
H-beam,X-beam,I-beam/设计

O. _____
Piece/Set 只/组

N. _____
Engine Model/发动机型号

P. _____
Bolt Diameter(inch)/螺栓规格

Q. _____
Piece (Quantity)/数量

R. _____
Bolt Length(inch)螺栓长度

Pour toute autre question, n'hésitez pas à **contact** nous.