# Bielas forjadas 139.5mm Tamaños principales

| | |
|---|---|
| Marca: huracán | 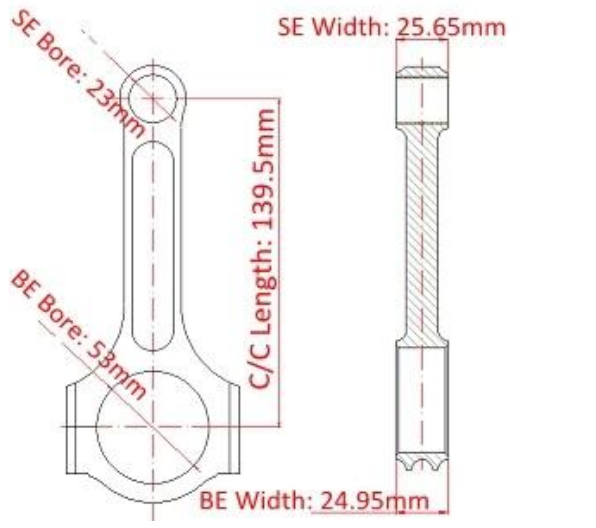 |
| Longitud de centro a centro: 139.5 mm / 5.492 " | |
| Diámetro de agujero grande: 53.00 mm / 2.087 " | |
| Ancho de extremo grande: 24.95 mm / 0.982 " | |
| Diámetro de agujero pequeño: 23 mm /0.906 " | |
| Ancho de extremo pequeño: 25.65 mm / 1.010 " | |
| Estilo de haz: I-beam | |

# Volvo 850 Forjado Bielas 139.5 mm Características

| | |
|---|---|
| Diámetro del perno de la biela | 3/8 " |
| Peso aproximado de la biela | xxx gramos por pieza |
| Clasificación de potencia anunciada | 1000 HP |
| Cantidad | Vendido como 5 piezas por juego |
| Material | *Acero 4340 forjado* |
| Biela acabado | Shot-peened, pulido |
| Alfiler | Bujes de alfiler de muñeca de bronce |
| Estilo de alfiler de muñeca | Flotante |
| Estilo de retención de tapa | Tornillo de cabeza |
| Conjunto de peso combinado | Sí equilibrado +/- 1g por juego |
| Magnafluxed | si |
| Etiqueta privada | Sí, disponible |
| Diseño personalizado | Sí, aceptar |

# Volvo C70 MK1 2.3L B5234T3 I5 139.5mm Viga I Biela Descripción

Al construir su motor Volvo 2.3l, usar bielas forjadas de 139.5 mm es una excelente manera de mantener más impulso y hacer más potencia, el huracán Volvo C70 MK1 2.3L B5234T3 I5 biela de 139.5 mm I puede

alcanzar alrededor de 1000 caballos de fuerza.

Volvo 850 C70 V70 T-5 2.3L 2.5L B5234T Varillas de conexión de viga en I de 139.5 mm con forjas de acero 4340 para un rendimiento óptimo. Bielas forjadas Volvo 850 de 139,5 mm con casquillos de bronce en las muñecas y granallado para mejorar la vida útil de la fatiga. Se instalan y aprietan muchos más pernos de acuerdo con nuestras especificaciones exactas antes del afilado para asegurar una geometría de orificio precisa y repetible. Todas las bielas para Volvo 850 C70 V70 T5 2.3 Bielle 139.5mm están pulidas internamente y los tamaños se ajustan a algunas de las tolerancias más estrictas aceptadas en la industria. Las varillas se combinan con el peso en juegos y se encajonan.

Nuestra biela Volvo C70 MK1 2.3L B5234 T3 I5 139.5mm I beam está lista para la limpieza y el embalaje.

**Preguntas frecuentes**

P: ¿Qué tipo de pernos de bielas utiliza y cuál es el par de apriete requerido en las bielas?
R: Utilizamos huracanes 3/8 con pernos de 1,6 pulgadas de longitud en las bielas Volvo 850 y el par de apriete de los pernos es de 75 N * m.

Bienvenido a visitar información más general en nuestro *Página de preguntas frecuentes*, Por favor, siéntase libre de *Envíanos un correo electrónico* con su consulta y requerimiento ..

# Volvo Race Car

Nota: Imagen de Motor1.