Bielas para Toyota Celica 2.0L 3SGTE Tamaños principales

Marca: huracán	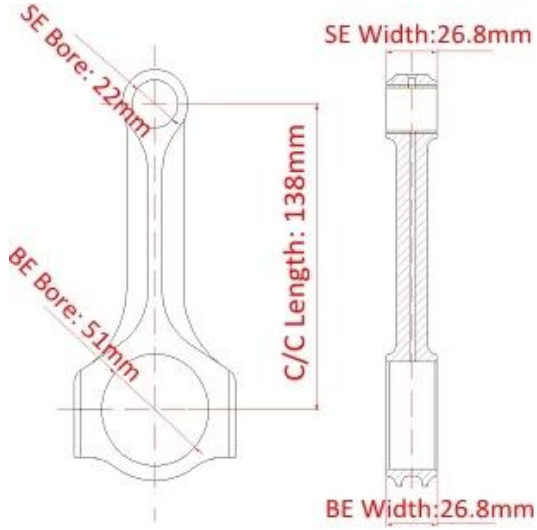
Longitud de centro a centro: 138 mm / 5.433 "	
Diámetro de agujero grande: 51.00 mm / 2.008 "	
Ancho de extremo grande: 26.80 mm / 1.055 "	
Diámetro de agujero pequeño: 22 mm /0.866 "	
Ancho de extremo pequeño: 26.80 mm / 1.055 "	
Estilo de haz: haz de rayos X	

Características del haz X 3S-GTE MR2 Turbo Conrods

Diámetro del perno de la biela	3/8 "
Peso aproximado de la biela	~
Clasificación de potencia anunciada	700hp
Cantidad	Vendido como 4 piezas por juego
Material	*Acero 4340 forjado*
Biela acabado	Shot-peened, pulido
Alfiler	Bujes de alfiler de muñeca de bronce
Estilo de alfiler de muñeca	Flotante
Estilo de retención de tapa	Tornillo de cabeza
Conjunto de peso combinado	Sí, Balance ponderado +/- 1 gramo por juego
Magnafluxed	si
Etiqueta privada	Sí, disponible
Diseño personalizado	Sí, aceptar

Descripción de las bielas forjadas Toyota 3SGTE

El rendimiento de la fábrica Hurricane garantiza la calidad del acero, la forja, el proceso de tratamiento térmico y los tamaños dimensionales. Obtenemos muchos comentarios satisfechos de nuestros clientes de larga cooperación, propietarios de tiendas y usuarios finales.

Las bielas X Beam para el motor Toyota 3SGTE destinadas a las aplicaciones High Hp / Boost. Construido con las mejores materias primas de acero 4340 de alta resistencia a la tracción con una forma

especialmente optimizada para un alto rendimiento y una durabilidad extrema.

Las bielas para Toyota Celica 2.0L 3SGTE están granalladas para aliviar el estrés del material y tratadas térmicamente en varias etapas para aumentar la rigidez. Las estrechas tolerancias en el proceso de producción aseguran un ajuste perfecto al tiempo que optimizan las holguras de aceite. La curva y la torsión están estrechamente controladas. El Toyota 3S-GTE MR2 Turbo Conrods X beam puede manejar hasta 700HP.

Cada biela forjada Toyota 3SGTE incluye *Hurricane 3/8 capuchones* que tienen una capacidad de 210,000 psi, también se adaptarán perfectamente a sus tornillos ARP2000 como una actualización.

La fábrica de huracanes tiene diseño de viga H, X e I para Toyota Celica All-Trac GT-Four MR2 SW20 3S-GTE 3SGTE bielas. Si tiene alguna pregunta o inquietud, no dude en *Contáctenos*, equipo de ventas de huracanes con mucho gusto ayudaría.

Uso de 3S-GTE en Toyotas:

Año	Modelo
1986-1989	Celica GT-Four (ST165)

1990-1993	Celica GT-Four (ST185)
	MR2 (SW20)
1994-1999	Celica GT-Four (ST205)
	MR2 (SW20)
1997-2001	Caldina ST215 (GT-T)
2002–2007	Caldina ST246 (GT-Four)

Motor Toyota 3S-GTE

Nota: Imagen de Wikipedia.