TOYOTA 1HD 5.795 "X-BEAM CONRODS DIMENSIONES PRINCIPALES

Marca: huracán	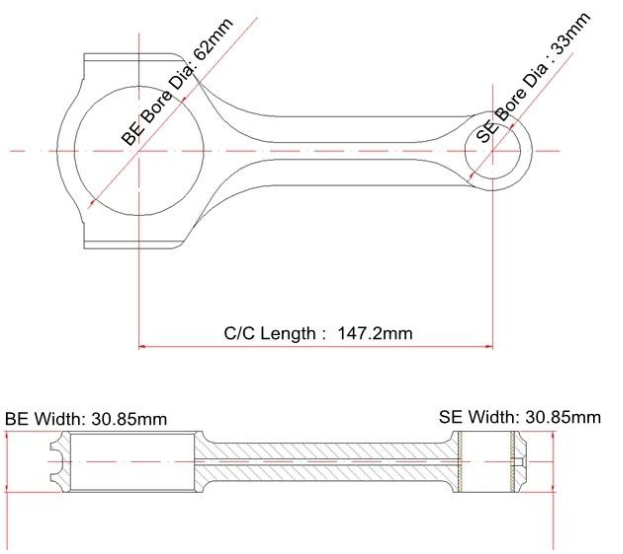
Centro a la longitud del centro: 147.2mm / 5.795 "	
Diámetro del orificio del extremo grande: 62mm / 2.441 "	
Ancho de extremo grande: 30.85mm / 1.215 "	
Pequeño diámetro del orificio del extremo: 33mm /1.299 "	
Ancho de extremo pequeño: 30.85mm / 1.215 "	
Estilo de haz: X-Beam	

TOYOTA 1HD 5.795 "Características de los conrodos X-BEAM

Diámetro del perno de la barra de conexión	3/8 "
Peso aproximado de la varilla de conexión	xxx
Clasificación de caballos publicitarias publicitarias	900hp
Cantidad	Se vende como 6 piezas / set
Material	**Forjado 4340 de acero**
Acabado de la barra de conexión	Pez aislado, pulido
Alfiler	Bujes de muñeca de bronce
Estilo Pin de la Muñeca	Flotante
Estilo de retención del casquillo	Tornillo de la tapa
Conjunto de peso emparejado	Sí, equilibrado +/- 1G
Magnafluxed	sí
Etiqueta privada	Si, disponible
Diseño personalizado	Si aceptar

Descripción adicional :

1). MOQ: 100pcs por modelo

2). Rayado X, Sonic probado y Magnafluxed.

3). Completamente mecanizado y disparado para aliviar el estrés

4). Equipado con el buje bronceado adecuado para el pistola de pistón flotante

5). Todos los extremos grandes y pequeños están terminados con la máquina de afinencia sunden para cumplir con la tolerancia estrecha.

6). Empaquetado en equilibrado por set: final a extremo +/- 1 gramo

7). Adecuado para el estándar **Tornillos de la varilla ARP2000**

8). Impresión de logotipo disponible

Imágenes de varillas de conexión de haz de huracán X

El huracán puede hacer que las barras de conexión personalizadas, los cigüeñales y los pistones también se necesitan para estas partes, bienvenidos a **Contáctenos** .