Tamaños principales de las bielas de conexión de la viga X de Nissan QR25DE

Marca: huracán	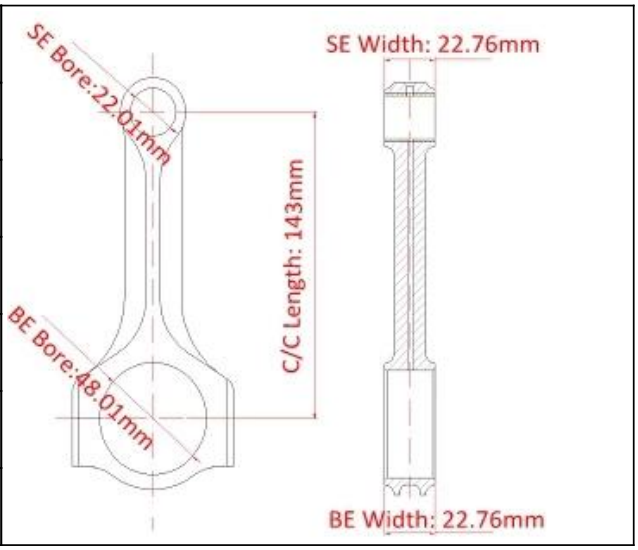
Longitud de centro a centro: 143 mm / 5.630 "	
Diámetro de agujero grande: 48,01 mm / 1,890 "	
Ancho de extremo grande: 22,76 mm / 0,896 "	
Diámetro de agujero pequeño: 20.01 mm /0.788 "	
Ancho de extremo pequeño: 22,76 mm / 0,896 "	
Estilo de haz: X-beam	

Nissan QR25DE Forged Rods Más detalles

Diámetro del perno de la biela	3/8 "
Peso aproximado de la biela	xxxg
Clasificación de caballos de fuerza anunciada	700 CV
Cantidad	Vendido como 4 piezas / juego
Material	Acero 4340 forjado
Acabado de la biela	Granallado, Pulido
Alfiler	Casquillos de pasador de muñeca de bronce
Estilo de pasador de muñeca	Flotante
Estilo de retención de tapa	Tornillo de casquete
Conjunto de peso a juego	Sí, equilibrado +/- 1g
Magnafluxed	si
Etiqueta privada	Si disponible
Diseño personalizado	Si acepta

Características de las bielas de rendimiento Nissan QR25DE

Las características de las varillas incluyen:

1. Acero forjado 4340 forjado 100% premium

2. Forjas forjadas estrictas y procesadas con tratamiento térmico, dureza de 34-38 HR C

3. Buje de aleación de aluminio / silicio / bronce

4. El software 3D rediseñó el área crítica del orificio en C, el mecanizado CNC especial garantiza una conexión suave y libre de bordes afilados, una resistencia significativamente mejorada

5. Se adapta perfectamente a los pernos ARP 2000 (220,000PSI) o Cust. Pernos de 625+ años (260,000PSI).

6. Manguito de clavija biselado y de tamaño exacto para un reensamblaje fácil y preciso

7. Solución de afilado Sunnen para todos los acabados de grandes orificios y pasadores

8. La superficie de acoplamiento ampliada aumenta significativamente la resistencia del área de acoplamiento y la superficie de acoplamiento rectificada hace que el trabajo de reensamblaje sea preciso y fácil.

9. Disparo completo para aliviar el estrés

10. Equilibrio óptimo para juegos de peso combinado dentro de +/- 1g

11. Inspeccionado dimensionalmente

12. Las varillas de la viga X son muy fuertes y resisten el agrietamiento.

Si tiene más preguntas, ¡envíenos un mensaje corto aquí! (**marketing@hurricane-rod.com .cn**)