Volvo 139.5mm Bielas Tamaños principales

Marca: huracán	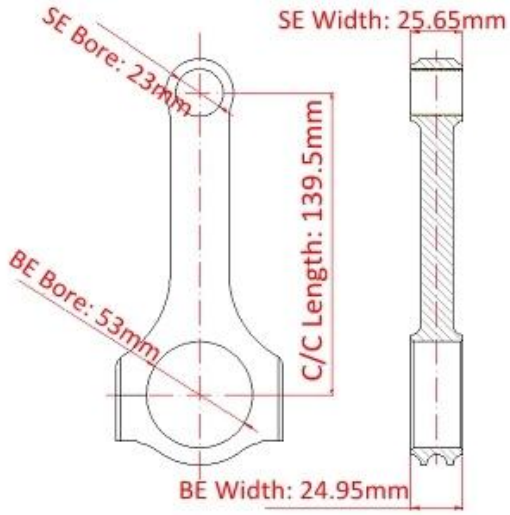
Longitud de centro a centro: 139.5 mm / 5.492 "	
Diámetro de agujero grande: 53.00 mm / 2.087 "	
Ancho de extremo grande: 24.95 mm / 0.982 "	
Diámetro de agujero pequeño: 23 mm /0.906 "	
Ancho de extremo pequeño: 25.65 mm / 1.010 "	
Estilo de haz: viga en H	

Características de las bielas Volvo 850 H-Beam

Diámetro del perno de la biela	3/8 "
Peso aproximado de la biela	565 gramos por pieza
Clasificación de potencia anunciada	750 HP
Cantidad	Vendido como 5 piezas por juego
Material	*Acero 4340 forjado*
Biela acabado	Shot-peened, pulido
Alfiler	Bujes de alfiler de muñeca de bronce
Estilo de alfiler de muñeca	Flotante
Estilo de retención de tapa	Tornillo de cabeza
Conjunto de peso combinado	Sí equilibrado +/- 1g por juego
Magnafluxed	si
Etiqueta privada	Sí, disponible
Diseño personalizado	Sí, aceptar

Bielas de viga H - Cilindro Volvo B5 5 139.5 mm Descripción detallada

La biela forjada con viga en H Hurricane para el motor Volvo S70 2.3L B5234T3 I5 1998-2000 está fabricada con acero billet 4340 de primera calidad. Cada barra está moldeada a medida y núcleo endurecido para una mayor resistencia a la tracción. Este proceso también ayuda a reducir la fatiga. Las bielas Volvo 850 H-Beam están pulidas y se mantienen con las tolerancias de alcance correctas. Las bielas

para Volvo 850 C70 V70 T-5 2.3L 2.5L B5234T 139.5mm se combinan en conjuntos y se envían en cajas para su envío.

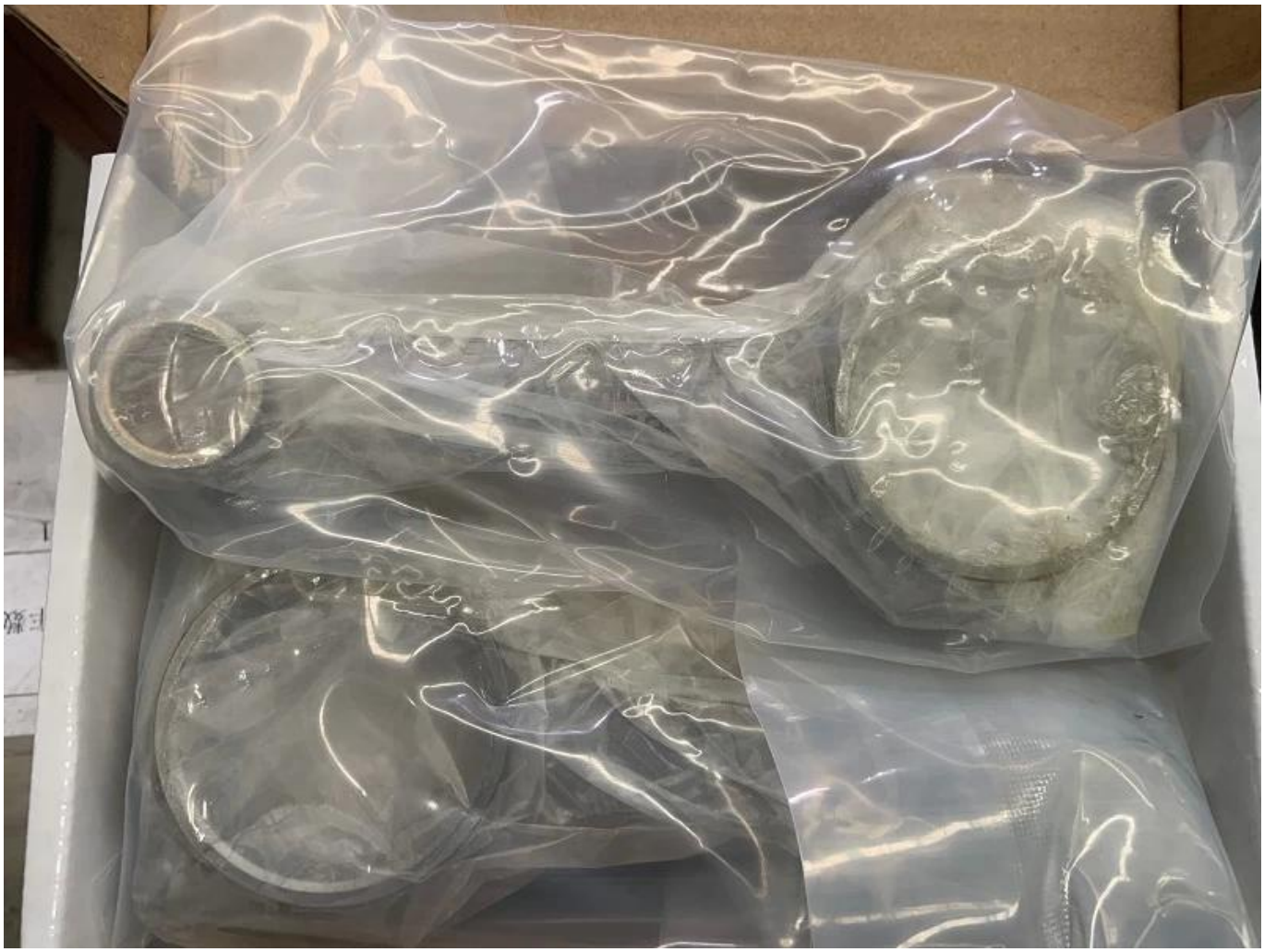

Nuestras bielas volvo de 139.5 mm están destinadas a reemplazar sus bielas actuales de fábrica, esta modificación le permitirá ejecutar niveles de refuerzo más altos sin temor a doblar una biela de fábrica. Bielas de viga H - El cilindro Volvo B5 5 de 139.5 mm sugiere que la potencia es de 750 CV.

MONTAJE DE VEHICULO:

· 1994-1997 850 Turbo, T5, T5-R, R
· 1998-2000 V70 GLT, T5, R
· 1998-2000 S70 GLT, T5
· 1998-2005 C70 LPT / HPT

Si tiene alguna pregunta, puede dejar su mensaje a continuación o escribir un correo electrónico a *equipo de huracanes*.

Motor Volvo 850

Nota: Imagen de Wikipedia Commons.