Honda F20B Varillas Tamaños principales

Marca: Hurricane	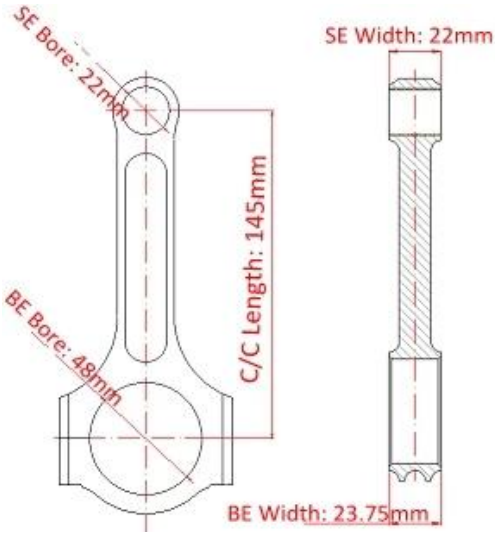
Longitud de centro a centro: 145 mm / 5.709 "	
Diámetro de agujero de extremo grande: 48.00mm / 1.890 "	
Ancho del extremo grande: 23.75mm / 0.935 "	
Diámetro de agujero pequeño: 22.00mm /0.866 "	
Ancho de extremo pequeño: 22.00mm /0.866 "	
Estilo de haz: viga I	

Honda forjado F20B 5.709 características de biela

Diámetro del perno de biela	3/8 "
Peso aproximado de la biela	~
Clasificación de caballos de fuerza anunciados	750hp
Cantidad	Se vende como 4 piezas / juego
Material	*Acero forjado 4340*
Acabado de la biela	Granallado, Pulido
Alfiler	Muñequeras de bronce
Muñequera estilo	Flotante
Estilo de retención de la tapa	Tornillo de cabeza
Conjunto de peso combinado	Sí, equilibrado +/- 1g
Magnafluxed	Sí
Etiqueta privada	Si disponible
Diseño personalizado	Si acepta

Juego de varillas de viga F20B I Descripción

Las bielas de transmisión F20B I del Hurricane Honda se fabrican con piezas forjadas de acero forjado 4340 de la más alta calidad y se han diseñado para aplicaciones de alta potencia. Nuestra varilla de biela F20B 5.709 forjada se verificará con pernos de biela ARP y se instalará con pasadores de bronce de silicona para asegurar su confiabilidad. Estas bielas son capaces de 185 caballos de fuerza por vara. La fábrica de huracanes puede ofrecer varias bielas de la serie F de Honda, como F20C, F22, F22C y F23.

Hurricane también podría ofrecer varios tipos de diseño de vigas, solo muestre algunas de nuestras imágenes de diseño de vigas en la parte de abajo, para más información, por favor revise: *Características de la biela de conexión de huracán - Varios diseños de vigas*

Todas nuestras bielas para huracanes pueden ser grabadas con láser o con el logotipo de "Hurricane" o el logotipo del cliente para la autenticidad. Si necesita más información, bienvenido a *contactar al equipo de huracanes*..

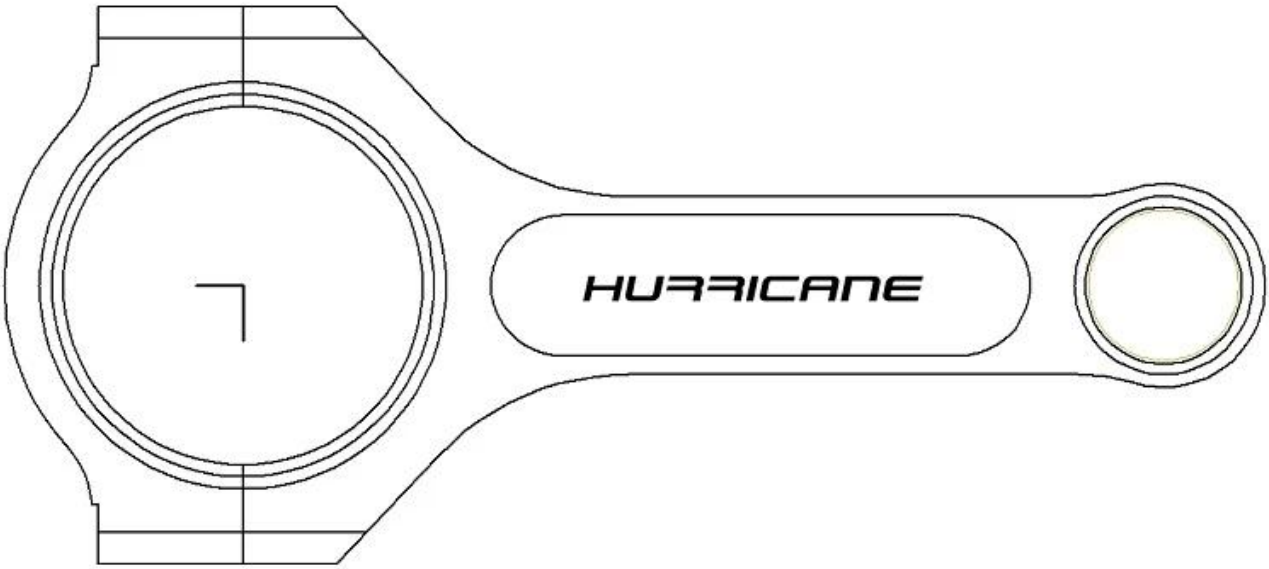

1995 Honda Accord F20B motor cuadro

Nota: imagen de youtube