BMW S14 Biela Tamaños principales

Marca: huracán	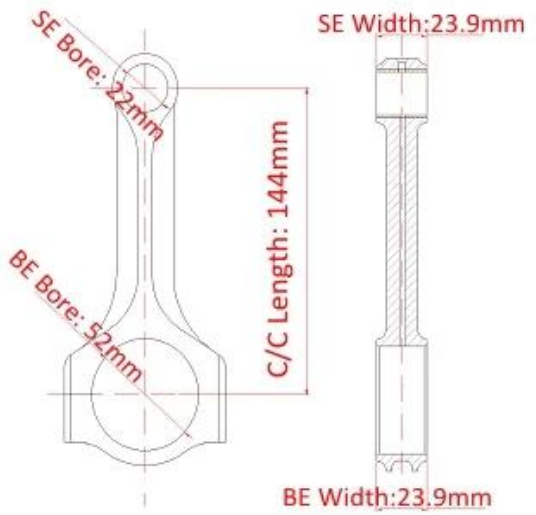
Longitud de centro a centro: 144 mm / 5.670 "	
Diámetro de agujero grande: 52.00 mm / 2.047 "	
Ancho de extremo grande: 23.9 mm / 0.941 "	
Diámetro de agujero pequeño: 22 mm /0.866 "	
Ancho de extremo pequeño: 23.9 mm / 0.941 "	
Estilo de haz: haz de rayos X	

Bielas BMW E30 M3 S14 Características

Diámetro del perno de la biela	3/8 "
Peso aproximado de la biela	xxx gramo
Clasificación de potencia anunciada	700hp
Cantidad	Vendido como 4 piezas / juego
Material	*Acero 4340 forjado*
Biela acabado	Shot-peened, pulido
Alfiler	Casquillos de bronce en la muñeca
Estilo de alfiler de muñeca	Flotante
Estilo de retención de tapa	Tornillo de cabeza
Conjunto de peso combinado	Sí equilibrado +/- 1g
Magnafluxed	si
Etiqueta privada	Sí, disponible
Diseño personalizado	Sí, aceptar

BMW E30 M3 S14 biela forjada Descripción detallada

Para BMW S14 B23 E30 M3 88-91 L4 4 cil. 4340 EN24 El bastidor X-Beam de acero forjado está fabricado con acero 4340 de alta resistencia a la tracción y está diseñado para un alto rendimiento y una durabilidad extrema. La biela BMW S14 está pelada para aliviar el estrés del material y tratada térmicamente en varias etapas para aumentar la rigidez. Las estrechas tolerancias en el proceso de producción aseguran un ajuste perfecto al tiempo que optimizan los espacios libres de aceite. La curva y la torsión están estrechamente controladas. La biela forjada BMW E30 M3 S14 tiene un equilibrio óptimo de +/- 1 gramo por juego y podría soportar un motor de 700 caballos de fuerza.

Nota: BMW E30 S14 2.0 / 2.4L Motor 144mm La longitud de la barra está en producción.

Información de montaje:
BMW E30 M3 2.3L 2.5L S14B23 S14B25

Producto realted:
1) BMW M3 S14 2.3L 2.5L **Yo emito** Bielas 144x52x22mm
2) **Viga en H** Biela para motor BMW E30 M3 S14 144mm Longitud 2.0 2.3L

Más bielas de rendimiento para motores de carrera BMW, consulte nuestro *Catálogo de varillas de BMW*, si no encuentra lo que quiere o no le interesan nuestros productos, por favor sientase libre de contactar *equipo de huracanes*.

Motor BMW E30 M3 2.5L S14

Nota: Imagen de Pinterest.