VAUXHALL OMEGA OMEGA 3.0I V6 H HEAD CONRODS TAMAÑOS PRINCIPALES

Marca: huracán *	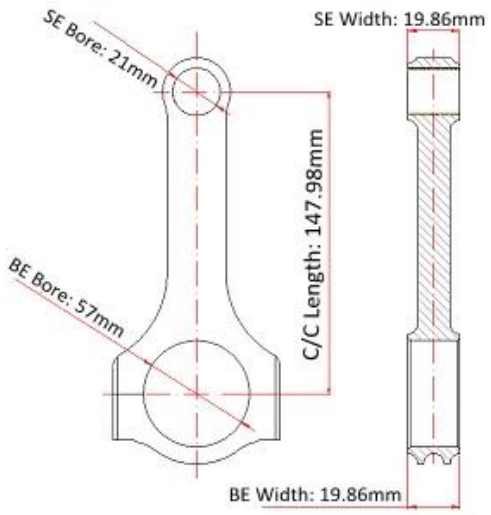
Centro para el centro de longitud: 147.98mm / 5.826 "	
Diámetro del orificio del extremo grande: 57mm / 2.244 "	
Ancho de extremo grande: 19.86mm / 0.782 "	
Diámetro del orificio del extremo pequeño: 20 mm / 0.787 "	
Ancho final pequeño: 21mm / 0.827 "	
Estilo de haz: H-Beam	

Características de Vauxhall Omega 3.0i conrods

Diámetro del perno de la barra de conexión	3/8 "
Peso aproximado de la varilla de conexión	Xxxg
Clasificación de caballos publicitarias publicitarias	750hp
Cantidad	Se vende como 6 piezas / set
Material	*Forjado 4340 de acero*
Acabado de la barra de conexión	Pez aislado, pulido
Alfiler	Bujes de muñeca de bronce
Estilo Pin de la Muñeca	Flotante
Estilo de retención del casquillo	Tornillo de la tapa
Conjunto de peso emparejado	Sí, equilibrado +/- 1G
Magnafluxed	sí
Etiqueta privada	Si, disponible
Diseño personalizado	Si aceptar

Vauxhall Omega Reemplazo de Conrods Descripción

1, Fuerza para aplicaciones de alta potencia al tiempo que mantiene un peso adicional exigente de aplicaciones de raza al mínimo.

2, Micro pulido Mejora la durabilidad de las varillas al dejar un acabado de gran aspecto.

Nota: puede consultar el siguiente enlace de noticias para saber más detalles: *Conexión de barras de disparo y pulido mirco, apariencia especial a nivel*

3, diseño redondo del hombro

Nota: El huracán también puede proporcionar 3x45 ° diseño de hombros y Diseño cuadrado del hombro. Para

más información, por favor revise en: *Diseño de hombro de la barra de conexión del huracán*

4, perfeccionando los aburridos finales grandes y pequeños para cumplir con un estándar de alta calidad, haz que todos usen tamaños y ponderados equilibrados en +/- 1G conjuntos.

5, vara de la barra de conexión forjada H para aumentar la potencia y la eficiencia.

Compre barras de conexión de rendimiento para Opel Vauxhall Omega 3.0i directamente desde Hurricane, bienvenido a *Deja tus requisitos aquí*, nuestro personal experto se pondrá en contacto con usted pronto.

Opel Race Car Picture Share