Hurricane Toyota 1GR bielas tamaños principales

Marca: Hurricane *	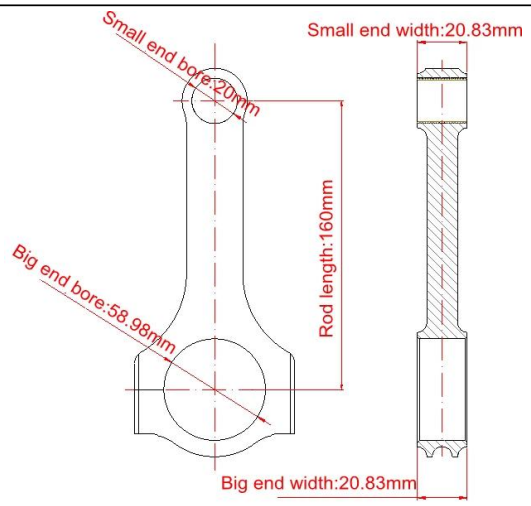
Longitud de centro a centro: 160 mm / 6.299 "	
Diámetro de orificio de extremo grande: 58.98 mm / 2.322 "	
Ancho del extremo grande: 20.83mm / 0.820 "	
Diámetro de agujero pequeño: 20 mm /0.866 "	
Ancho de extremo pequeño: 20.83mm /0.820 "	
Estilo de haz: haz X	

4340 Steel Performance Toyota 1GRFE bielas características

Diámetro del perno de biela	3/8 "
Peso aproximado de la biela	~
Clasificación de caballos de fuerza anunciados	800 CV
Cantidad	Vendido como 6 piezas / set
Material	*Acero 4340 forjado*
Acabado de la biela	Granallado, Pulido
Alfiler	Muñequeras de bronce
Muñequera estilo	Flotante
Estilo de retención de la tapa	Tornillo de cabeza
Conjunto de peso combinado	Sí, equilibrado +/- 1g
Magnafluxed	Sí
Etiqueta privada	Si disponible
Diseño personalizado	Si acepta

Juego de bielas forjadas 1GR-V6 Descripción

Velocidad y rendimiento del huracán Varillas de viga H máquina en fábrica directamente. Estas barras son una de las mejores barras disponibles para un 1GR-FE. Estas barras están diseñadas para adaptarse a un cigüeñal estándar o un cigüeñal con muñones de tamaño estándar. Las varillas de acero son una actualización común para cualquier persona que quiera obtener un poco más de poder de sus 1GR-FE como varillas estándar puede no ser tan confiable con la potencia adicional. Viene con **Huracán 3/8 Pernos de varilla** como estándar.

Características de las bielas Hurricane Race 1grfe:

1. Acabado suave de la superficie BE BORE. La precisión de la pieza es de 0.01 mm después del afilado. Incluso se usa para ser tu espejo.

2. Gran efecto de superficie final. la superficie es muy lisa, la parte R es suave y llena. Es difícil ver el vestigio de la herramienta.

Efecto 3.-shot-peening. Somos estrictos para seleccionar el tiro de acero. Solo utilizamos la toma más limpia que tenga el tamaño más adecuado. El resultado es que nuestra superficie de varillas es muy brillante y suave.

4. Asiento de seguridad. Puede ver que el arco del techo está suave y lleno. Solo CNC puede alcanzar este grado.

5. El orificio y la rosca del perno están hechos por CNC y herramienta de corte precisa. No se puede encontrar ningún vestigio de herramienta incluso en la superficie del orificio del perno.

6.H –Efecto de haz. Como resultado del doble mecanizado por CNC, es muy suave. La siguiente imagen puede ayudarlo a obtener una buena impresión de la viga en H.

7.La superficie de la parte final del arco es muy suave, es difícil ver el vestigio de la herramienta.

8.Cooper de casquillo del extremo del pasador. Es suave y hermoso.
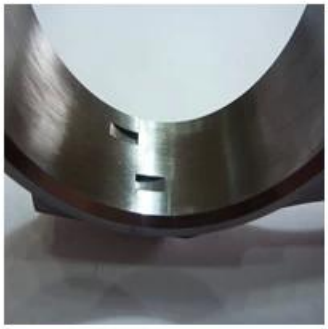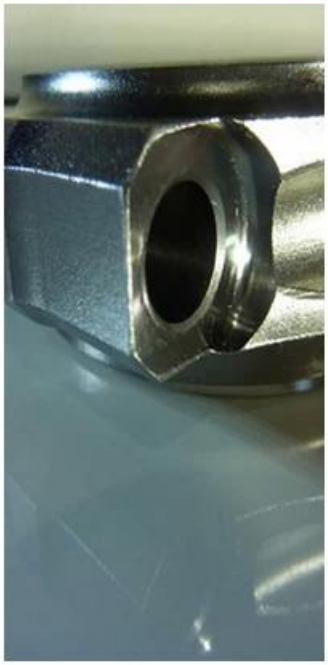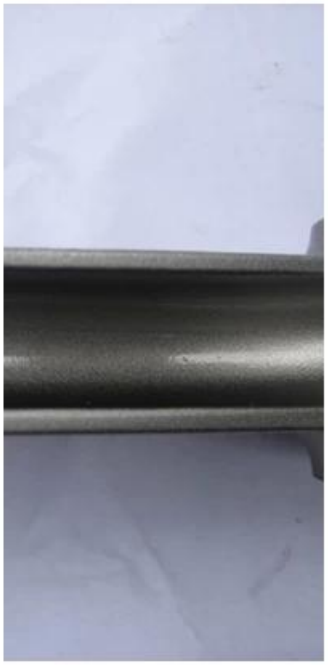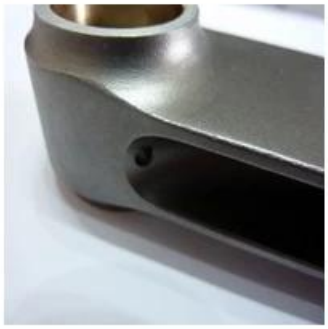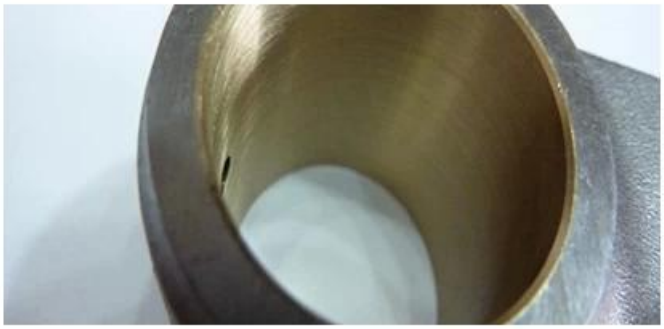
9.generalmente, orificio de aceite de 2,5 mm-3 mm de diámetro en el extremo del pasador.