# Honda K20 138.98mm X-beam Conrods Dimensiones principales

| | |
|---|---|
| Marca: huracán | 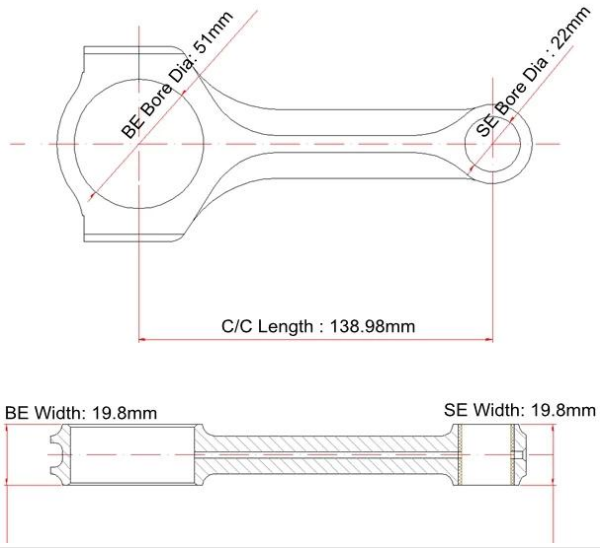 |
| Longitud de centro a centro: 138.98 mm / 5.472 " | |
| Diámetro de agujero grande: 51 mm / 2.008 " | |
| Ancho de extremo grande: 19.8 mm / 0.7795 " | |
| Diámetro de agujero pequeño: 22 mm /0.8661 " | |
| Ancho de extremo pequeño: 19.8 mm / 0.7795 " | |
| Estilo de haz: haz de rayos X | |

# Características de la biela de rayos X Honda K20 138.98mm

| | |
|---|---|
| Diámetro del perno de la biela | 3/8 " |
| Peso aproximado de la biela | 560g |
| Clasificación de potencia anunciada | 550hp |
| Cantidad | Vendido como 4 piezas / juego |
| Material | *Acero 4340 forjado* |
| Biela acabado | Shot-peened, pulido |
| Alfiler | Casquillos de bronce en la muñeca |
| Estilo de alfiler de muñeca | Flotante |
| Estilo de retención de tapa | Tornillo de cabeza |
| Conjunto de peso combinado | Sí equilibrado +/- 1g |
| Magnafluxed | si |
| Etiqueta privada | Sí, disponible |
| Diseño personalizado | Sí, aceptar |

**Descripción adicional:**

1) MOQ: 100 piezas por modelo.

2) 100% Mecanizado CNC de forjas de acero forjado premium 4340.

3) **Estilo de viga varios** está disponible .

4) Se puede hacer una marca láser personalizada en las varillas.

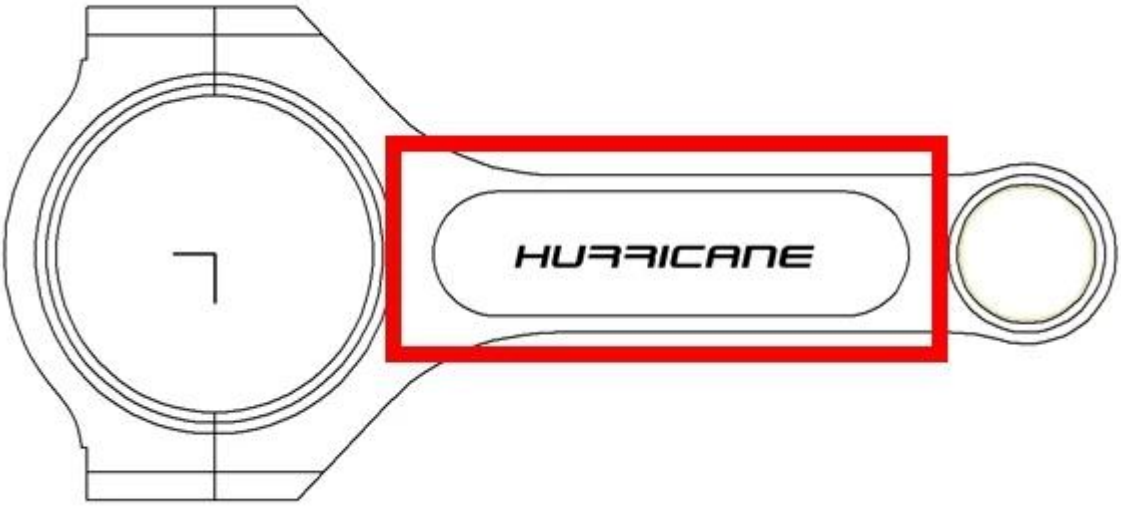


5) [Bielas personalizadas](#) Los tamaños son aceptables, bienvenidos a hacer clic en la siguiente imagen para descargue y complete, envíenos un correo electrónico directamente.

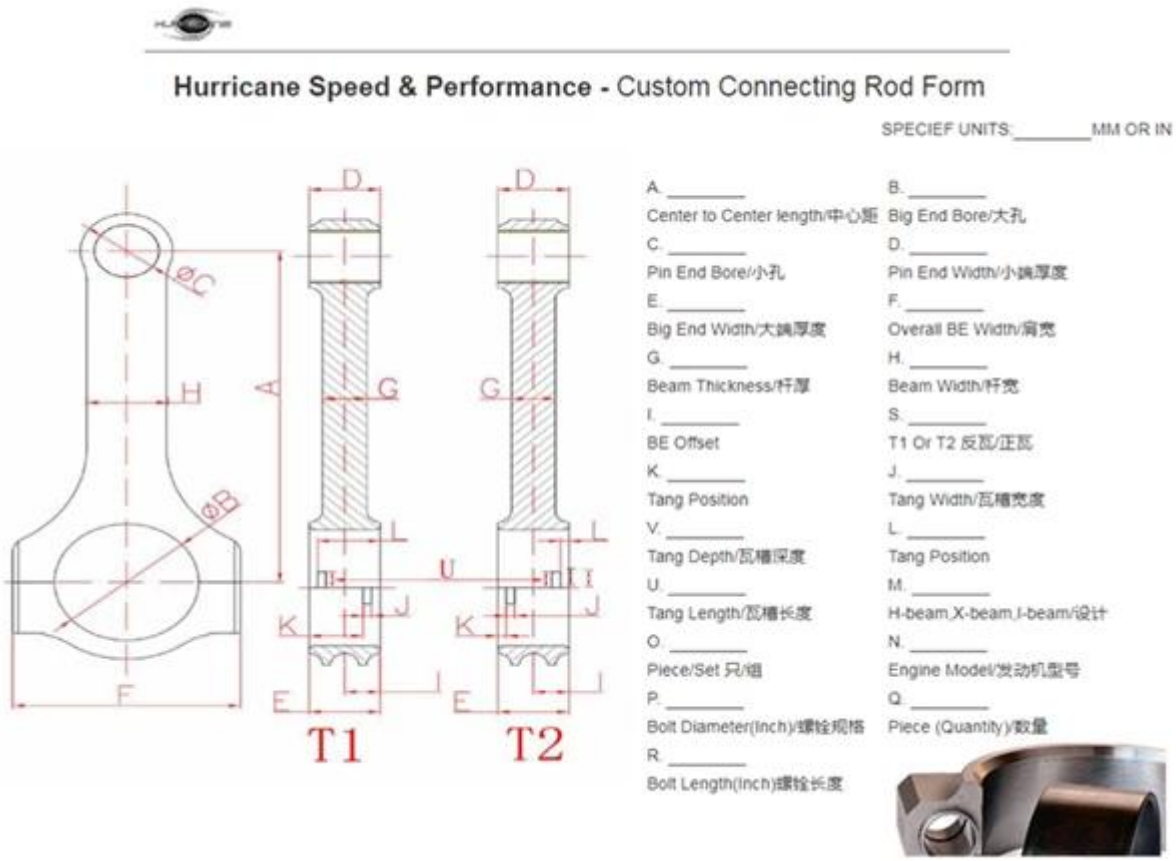


**Imagen de fábrica de bielas de huracán**