Tamaños principales de Bielas de viga Nissan QR25 I

Marca: huracán	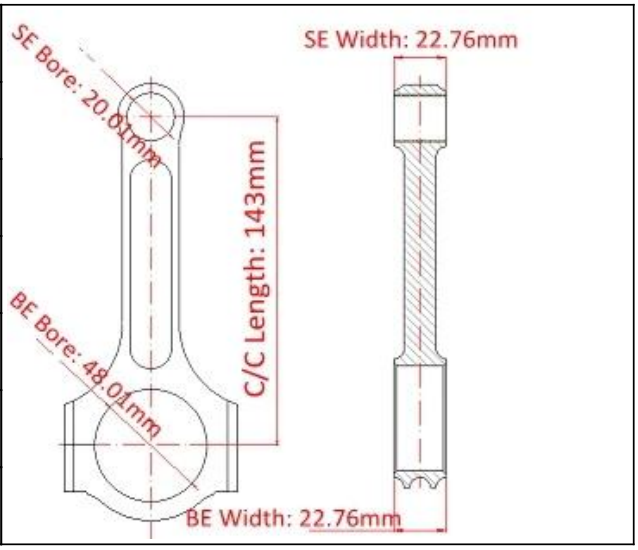
Longitud de centro a centro: 143 mm / 5.630 "	
Diámetro de agujero grande: 48,01 mm / 1,890 "	
Ancho de extremo grande: 22,76 mm / 0,896 "	
Diámetro de agujero pequeño: 20.01 mm /0.788 "	
Ancho de extremo pequeño: 22,76 mm / 0,896 "	
Estilo de haz: I-beam	

Características de las bielas Nissan / Infinti QR25DE

Diámetro del perno de la biela	3/8 "
Peso aproximado de la biela	525g
Clasificación de caballos de fuerza anunciada	800 CV
Cantidad	Vendido como 4 piezas / juego
Material	*Acero 4340 forjado*
Acabado de la biela	Granallado, Pulido
Alfiler	Casquillos de pasador de muñeca de bronce
Estilo de pasador de muñeca	Flotante
Estilo de retención de tapa	Tornillo de casquete
Conjunto de peso a juego	Sí, equilibrado +/- 1g
Magnafluxed	si
Etiqueta privada	Si disponible
Diseño personalizado	Si acepta

Descripción de las bielas Nissan QR25

Las bielas Hurricane están diseñadas específicamente para motores de carreras de alta potencia. Con la última máquina CNC y personal calificado, hemos suministrado productos estables de alta calidad a clientes de todo el mundo. Esas bielas Nissan QR25 I-Beam mejoran la resistencia. QAL10-3-1.5 bujes de pasador de muñeca de bronce instalados en el extremo del pasador de las varillas Nissan QR25 para aumentar la resistencia al desgaste, manguitos de alineación de precisión, pasador de 40Cr para conectar la tapa con las varillas. Puede consultar la imagen a continuación.

Nota: Bujes de biela Hurricane, material: QAL10-3-1.5 Nota: Clavija de biela Hurricane, material: 40Cr, HRC40-42

Huracán Perno de biela de 3/8 de repuesto se puede instalar en todo tipo de bielas, no es ARP2000 original, pero los sujetadores son especificaciones de carrera y se venden por separado. Por favor, consulte la siguiente imagen de comparación.

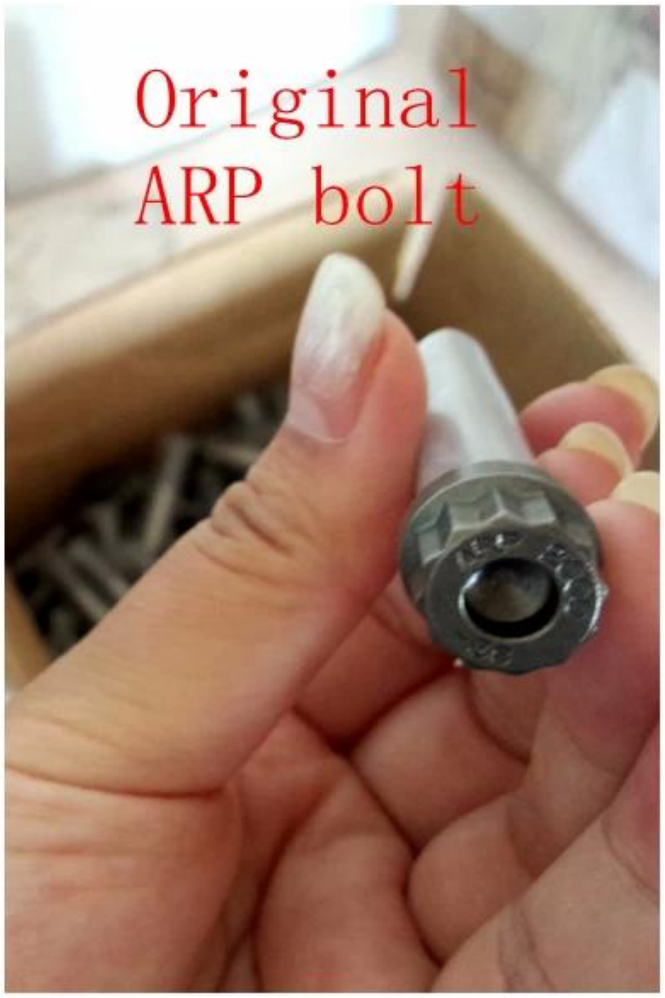

2017 Nissan Sentra Imagen

Nota: 2017 Nissan Sentra Imagen de Hearst Communications, Inc

Cualquier pregunta, bienvenido a *déjanos un mensaje.*