Mazda 135 mm concañas tamaños principales

Marca: huracán *	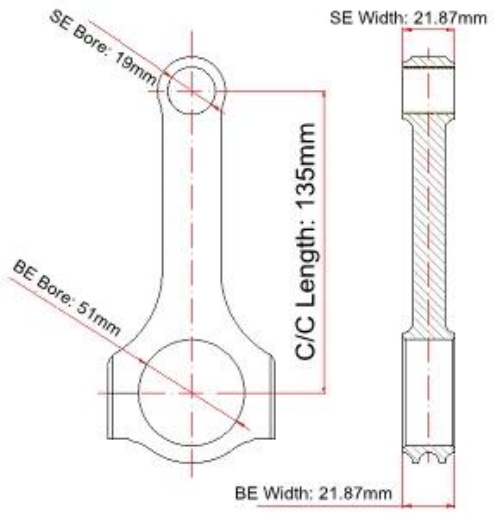
Centro a la longitud de centro: 135 mm/5.315 "	
Diámetro del alesaje del extremo grande: 51 m m/2.008 "	
Anchura de extremo grande: 21.87 mm/0.861 "	
Diámetro de alesaje de la pequeña extremidad: 19 mm/0,748 "	
Anchura de extremo pequeña: 21.87 mm/0.861 "	
Estilo de la viga: H-beam	

Características de las bielas de Mazda

Diámetro del perno de biela	3/8 "
Peso aproximado de la biela	XXXg
Calificación de potencias anunciadas	550HP
Cantidad	Vendido como 4 pedazos/set
Material	*Acero forjado 4340*
Final de biela	Granallado, pulido
PIN	Bujes de bronce del perno de la muñeca
Estilo del PIN de la muñeca	Flotante
Estilo de retención Cap	Tornillo de sombrerete
El peso emparejó el sistema	Sí, equilibrado +/-1 g
Magnafluxed	Sí
Etiqueta privada	Sí, disponible
Diseño personalizado	Sí, acepte

Forjado bielas bielas para Mazda MZR 1.6 l Descripción

El huracán es un manufactuer confiable de los componentes del motor en China, recepción para comprobar nuestro vídeo de YouTube: *Cómo se hace: biela* conocer nuestra operación.

Ésos Mazda 135 m m conrods diseñó por el equipo de la ingeniería interna para los usos que competían con. Todas las barras de viga del acero del huracán H se acaban en nuestra fábrica en la maquinaria avanzada del CNC y se sostienen a las tolerancias muy apretadas. Los alesajes del extremo grande terminaron a + 0.013 m, los alesajes del extremo del perno terminaron a + 0.005 mm. peso a +/-1 gramo por extremo. Material del uso del pasador del huracán: 40Cr, HRC40-42, conecte las barras y los casquillos estable, permite el perno y las barras que funcionan con éxito. Material del uso del buje de la aleación de bronce del huracán: QAL10-3-1.5, el buje, que es inicialmente más largo que el tamaño acabado, tiene un ajuste de interferencia y es presionar-cabido en lugar.

Nota: ésta es una de nuestras operaciones cruciales en la fabricación de una barra de conexión de la competición.: pulido micro. realzará durabilidad de las barras mientras que deja un final Great-looking. Puede consultar esta página de noticias para obtener información más detallada: *Bielas granallado y Mirco-pulido, aspecto especial a-LEVEL*

Esas bielas forjadas de las bielas para Mazda MZR 1.6 l serán embaladas en 4 pedazos por sistema. Podemos proporcionar "caja azul del huracán" y "caja neutral blanca"

Nos encantaría saber de usted y ayudar a su próximo proyecto, por favor siéntase libre de *Contacte con nosotros*.