VW 1.9L TDI TDI Tamaños principales

Marca: huracán	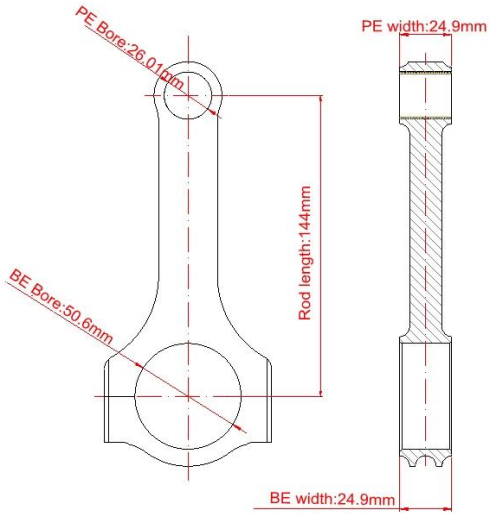
Centro para el centro de longitud: 144mm / 5.670 "	
Diámetro del orificio del extremo grande: 50.6mm / 1.992 "	
Ancho de extremo grande: 24.9mm / 0.980 "	
Diámetro del orificio del extremo pequeño: 26.01mm /1.024 "	
Ancho de extremo pequeño: 24.9mm / 0.980 "	
Estilo de haz: H-Beam	

VW 1.9L TDI Conecting Barras Más detalles

Diámetro del perno de la barra de conexión	3/8 "
Peso aproximado de la varilla de conexión	590g
Clasificación de caballos publicitarias publicitarias	600hp
Cantidad	Se vende como 4 piezas / set
Material	**Forjado 4340 de acero**
Acabado de la barra de conexión	Pez aislado, pulido
Alfiler	Bujes de muñeca de bronce
Estilo Pin de la Muñeca	Flotante
Estilo de retención del casquillo	Tornillo de la tapa
Conjunto de peso emparejado	Sí, equilibrado +/- 1G
Magnafluxed	sí
Etiqueta privada	Si, disponible
Diseño personalizado	Si aceptar

Características de las varillas de conexión VW 1.9L TDI

La velocidad y el rendimiento del huracán tienen la capacidad de hacer todo tipo de barras de conexión en el mercado. ¡Las barras de conexión personalizadas son nuestra especialidad también! Los productos de huracán Los barras de conexión personalizados están disponibles para la mayoría de las aplicaciones de carreras o aplicaciones domésticas al proporcionar una varilla totalmente personalizada en el mismo o un poco de costo por encima de un producto "fuera de la plataforma".

Comparado con **VW 1.9L TDI STD RODAS**, TDI Rods personalizados combinan las especificaciones del cliente también.

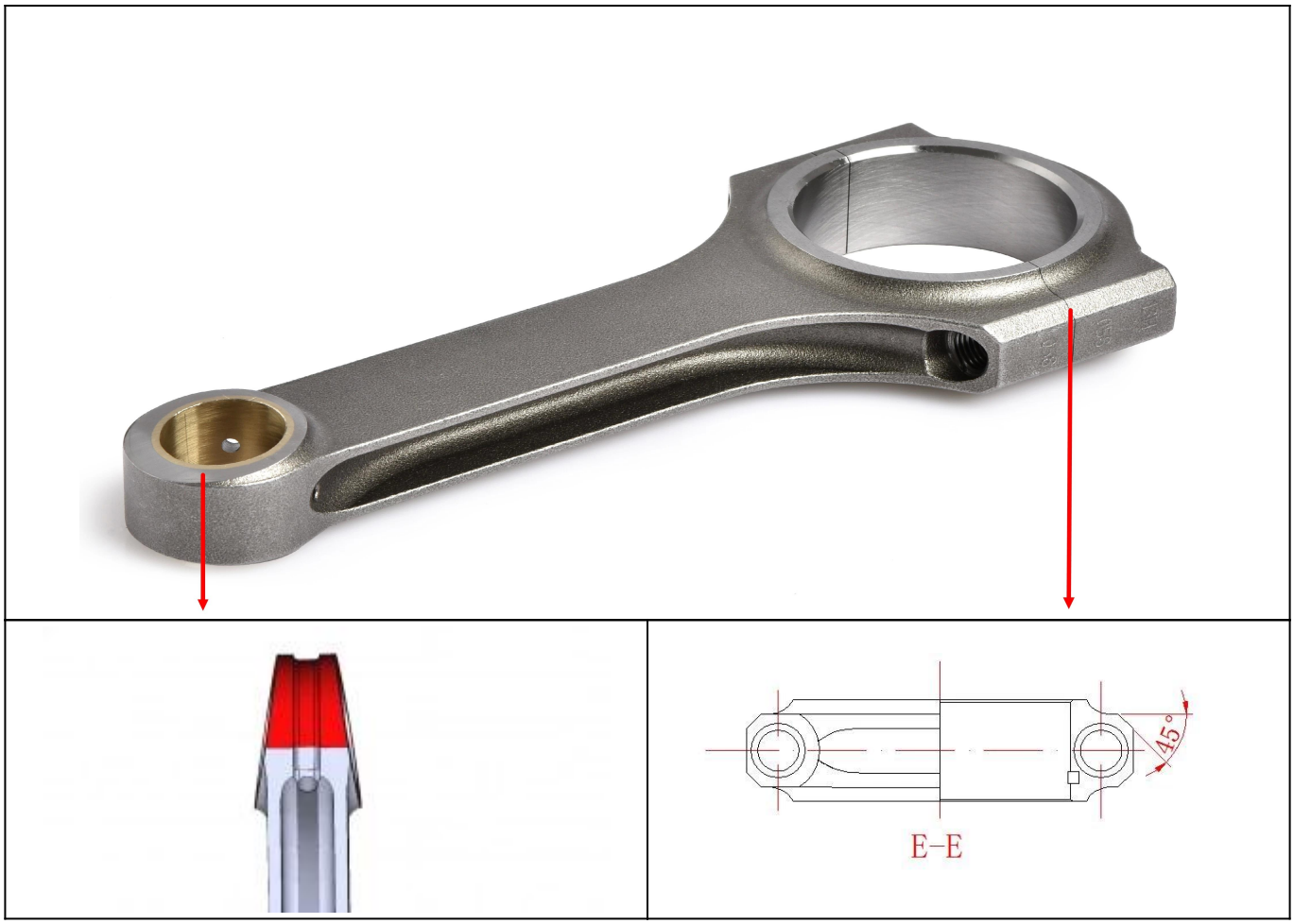

1. cónico p.e
La característica del extremo del pasador cónico permite ahorrar peso y un mayor espacio para usar los pistones en caja.

2. 3x45 ° hombro
3x45 ° Hombro pertenece a uno de los hombros comunes y de origen en el mercado. Además de 3x45 ° hombro, **Hombro redondo y hombro cuadrado** Se puede proporcionar también.

Producto relacionado, artículo relacionado:
1. VW Audi X-Beam Conecting Bars para 1.9L TDI 144mm Longitud de la varilla 4 PCS
2. AUDI / VW 1.9 2.0 PD 2.0 16V CR TDI Huracán Barras de conexión de acero X-Beam 144mm
3. Audi VW TDI TDI 144 x 26mm H-Beam Forged Barras de conexión
4. VW 1.9L TDI 4340 Barras forjadas 144mm Longitud de varillas

Comentarios de los clientes - **Barras de conexión personalizadas**

[redacted] 5:47 (10小时前)

发送至 我

英语 > 中文 翻译邮件 对英语停用 ×

Hi Illan!

Good morning!

Payment was paid 04.13.2017, the day of my last message. Payment notification in attachment. ;)

PS: The TAZ conrods arrived safely, conrods looks and works great. Everything is PERFECT! :)

Kind regards,

RE: HUR information[收件箱]

illan@hurricane-rod.com.cn [redacted] 我 查看相关会话 详细信息

为了保护您的隐私，我们对内容中的图片做了屏蔽处理。 显示图片 | 一直显示图片

Hi Illan
We received the shipment yesterday,

The con rods look good happy with them.

[redacted] 7:12 (7小时前)

发送至 我

Hi Illan!

Wish you Good morning!

You dont have to be worried, everything is OK. Last week we had holidays. I've connected with FedEx driver to delivery in this week.

Conrods arrived today in perfect condition with no problem and looks absolutelly amazing! We are looking forward for completing engine with theese new rods. :)

Have a nice day!

Kind regards,

59分钟前

hi Joe

how are you?

hi illan all good my end. i had the con rods harden tested against the Oliver con rods they come one point under them which i thought was good.

Si no ve una varilla de conexión en nuestro catálogo para su aplicación o quiera que le gustaría pesos o anchos especiales, por favor **Contáctenos** Y nuestros ingenieros de huracanes pueden hacer un orden personalizado de varillas construidas con sus especificaciones exactas.