Haz de rayos X Honda L15A JAZZ 139 mm Dimensiones principales de Conrods

Marca: huracán	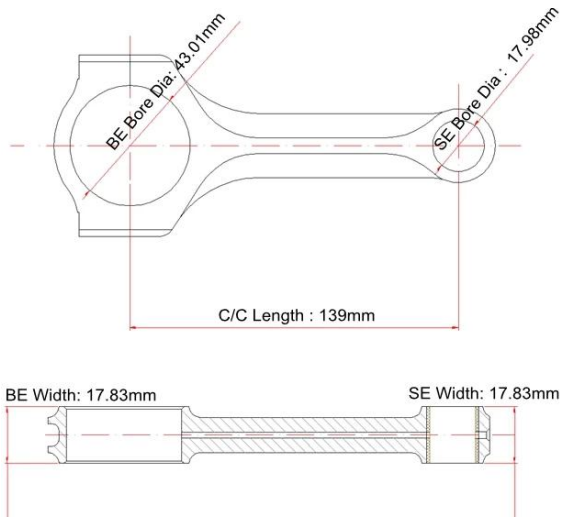
Longitud de centro a centro: 139 mm / 5.472 "	
Diámetro de agujero grande: 43.01 mm / 1.693 "	
Ancho de extremo grande: 17.83 mm / 0.702 "	
Diámetro de agujero pequeño: 17.98 mm /0.708 "	
Ancho de extremo pequeño: 17.83 mm / 0.702 "	
Estilo de haz: haz de rayos X	

Haz de rayos X Honda L15A JAZZ 139 mm Conrods Caracteristicas

Diámetro del perno de la biela	3/8"
Peso aproximado de la biela	XXX
Clasificación de potencia anunciada	600hp
Cantidad	Vendido como 4 piezas / juego
Material	**Acero 4340 forjado**
Biela acabado	Shot-peened, pulido
Alfiler	Bujes de alfiler de muñeca de bronce
Estilo de alfiler de muñeca	Flotante
Estilo de retención de tapa	Tornillo de cabeza
Conjunto de peso combinado	Sí, equilibrado +/- 1g
Magnafluxed	Sí
Etiqueta privada	Sí, disponible
Etiqueta privada	Sí, aceptar

Descripción adicional :

1) MOQ: 100 piezas por modelo.

2) Mecanizado CNC de forjas de acero forjado 4340 premium.

3) Cada forja es radiografiada, sometida a prueba sonora y sometida a magnaflux.

4) Tratamiento térmico a HRC 34-38.

5) Tacos de alta calidad instalados en la tapa para una alineación precisa.

6) Acabado para soportar 600hp en motores 4cyl.

7) Los tamaños o el diseño de las bielas personalizados son aceptables.elcome a **descargar y completar el formar** y envíenos un correo directamente a través de **marketing@hurricane-rod.com .cn** **.**

8) Se adapta a los pernos ARP 2000 estándar.

Pernos de bielas de huracán vs Imagen original de pernos ARP2000

Imagen de tornillos de huracán

PD: Los pernos de las bielas se pueden proporcionar por separado, confirme los detalles antes de realizar el pedido.

Las bielas H-beam y I-beam de Honda L15A FIT / JAZZ también están disponibles, bienvenido a enviarnos **investigación** Si hay algún interés.