Toyota 1ZZ I-Beam Conecting Bars Tamaños principales

Marca: huracán *	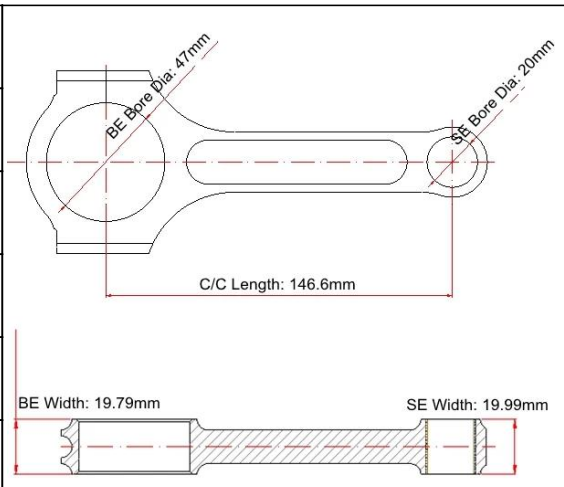
Centro a la longitud del centro: 146.6mm / 5.772 "	
Diámetro del orificio del extremo grande: 47mm / 1.850 "	
Ancho de extremo grande: 19.79mm / 0.779 "	
Diámetro del orificio de extremo pequeño: 20mm / 0.787 "	
Ancho final pequeño: 19.99mm / 0.787 "	
Estilo de haz: I-Beam	

Características de Toyota 1zz I-Beam Conexión de vínculos

Diámetro del perno de la barra de conexión	3/8 "
Peso aproximado de la varilla de conexión	Xxx
Clasificación de caballos de fuerza anunciada	700hp
Cantidad	Se vende como 4 piezas / set
Material	Forjado 4340 de acero
Acabado de la barra de conexión	Peinado, pulido
Alfiler	Bujes de muñeca de bronce
Estilo Pin de la Muñeca	Flotante
Estilo de retención del casquillo	Tornillo de gorra
Conjunto de peso emparejado	Sí, equilibrado +/- 1G
Magnafluxed	sí
Etiqueta privada	Si, disponible
Diseño personalizado	Si aceptar

Descripción de los productos:

1) .Toyota 1ZZ Conecting Bars diseñados y fabricados para motores de carreras automotrices de alto rendimiento.

2). Diseñado de alta tracción. **4340 (EN24) Acero** material .

3). Procesos tratados con calor de múltiples etapas.

4). Por varilla 100% procesada por la máquina CNC.

5). **Estilo i-beam** por rigidez adicional.

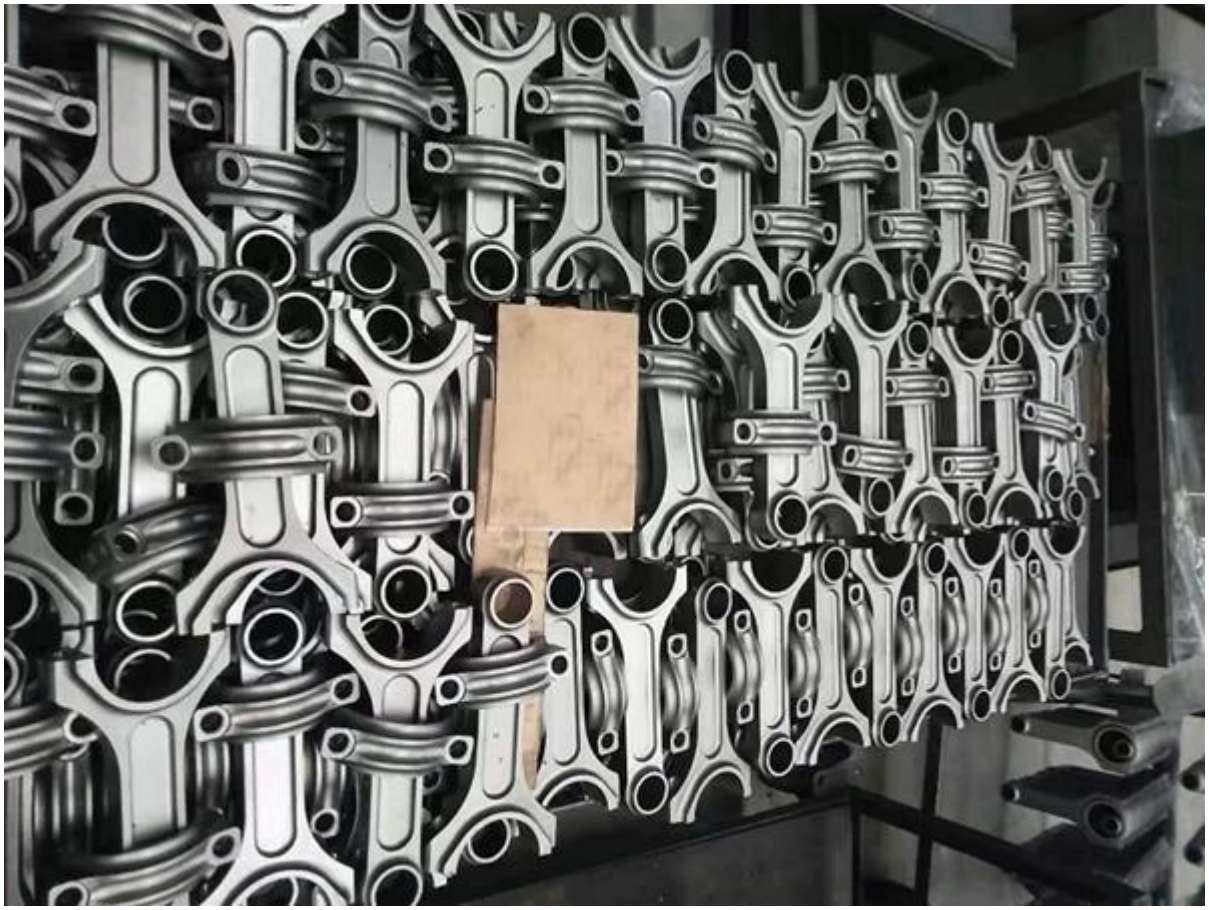

6). **Granallado** Para aliviar el estrés y mejorar la vida de la fatiga.

7). Peso emparejado y embalado en juegos equilibrados +/- 1 gramo.

8). Todos los extremos grandes y pequeños se acaban con la máquina de afinencia sunden.

9). Cada uno incluye los sujetadores de huracán 3/8 "que están calificados en 210,000psi.

PREGUNTAS MÁS FRECUENTES:

1). P: ¿Cuál es la diferencia entre una varilla de conexión Forjed y Billet Billet?
R: Ambos procesan con la máquina CNC. Sólo diferentes en el método al formar material.

2). P: ¿Cómo puedo elegir el diseño?
R: Puede elegir el diseño básico en el hábito del mercado, o las necesidades de los clientes, como HP o con qué competencia se unen. Generalmente, H-Beam: 550-750HP, I-Beam y X-Beam: Más allá de 700HP.

3). P: ¿Qué paquete utiliza incluido el transporte?
A: En general, para el comercio minorista, usamos la caja de huracán; Para el pedido por lotes, usamos el paquete neutro + tronco de metal o caja de madera.

Para más preguntas frecuentes, puede hacer clic en**aquí**Para ver más o contactarnos directamente.