Tamaños principales de las barras de conexión de Mazda MZR 1.6 l

Marca de fábrica: huracán *	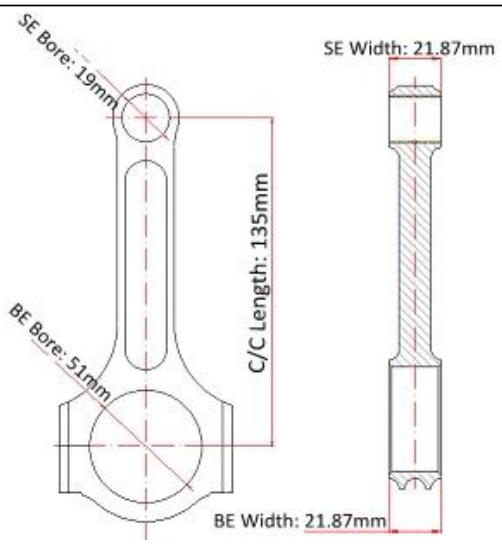
Centro a la longitud de centro: 135 mm/5.315 "	
Diámetro grande del alesaje del extremo: 51mm/2.008 "	
Anchura grande del extremo: 21.87 mm/0.861 "	
Diámetro de alesaje del pequeño extremo: 19m m/0,748 "	
Anchura pequeña del extremo: 21.87 mm/0.861 "	
Estilo de la viga: I-Beam	

MZR I Beam acero bielas características

Diámetro del perno de biela	3/8 "
Peso de biela aproximado	Xxxg
Calificación de caballos de fuerza anunciado	700hp
Cantidad	Vendido como 4 pedazos/set
Material	Acero forjado 4340
Final de la biela	Granallado, pulido
PIN	Casquillos de bronce del perno de muñeca
Estilo del PIN de muñeca	Flotante
Estilo de retención de Cap	Tornillo del casquillo
Conjunto de peso emparejado	Sí, balanceado +/-1g
Magnafluxed	Sí
Etiqueta privada	Sí, disponible
Diseño personalizado	Sí, acepte

Alto rendimiento Mazda bielas Descripción

Las bielas de Mazda MZR 1.6 l son CNC acabado y construido para apoyar en exceso de 700 caballos de fuerza. Las barras de la yo-viga son típicamente más ligeras que las barras del H-beam, barras de

conexión de acero de la viga de MZR I son el último ajuste directo de alta resistencia para los motores de Mazda MZR 1,6 L (LWT).

Ventajas de alto rendimiento de las bielas de Mazda:
#1, fuerza de acero, dureza y resistencia al impacto
#2, lubricación adicional para minimizar el desgaste del PIN
#3, una vida más larga del cojinete
#4, mayor potencia y eficiencia
#5, la fuerza para las aplicaciones de alta potencia, mientras que las aplicaciones de carrera exigentes peso adicional a un mínimo

Nota: éste es nuestro diseño estándar de la viga de I, comprueba por favor el huracán más diseño de la viga THOURGH nuestra página de las noticias en: *Características de la barra de conexión del huracán-varios diseños de la viga*

Si usted prefiere el diseño de la viga de H para este motor de MZR 1.6 l, compruebe por favor nuestra página del producto en: *Mazda MZR 1.6 l 135 m H viga bielas*

Servicio de etiqueta privada para Racing 4340 acero Mazda MZR conroces

Nota: huracán ofrece marcado láser personalizado, como serialización, texto, incluyendo cualquier fuente TrueType, números de serie alfanuméricos, códigos de fecha, logotipos, números de pieza y gráficos.

Por favor siéntase libre de *Contacte con nosotros* y discutir más.