Long Rod Acura 5,967 "tamaños principales

Marca de fábrica: huracán *	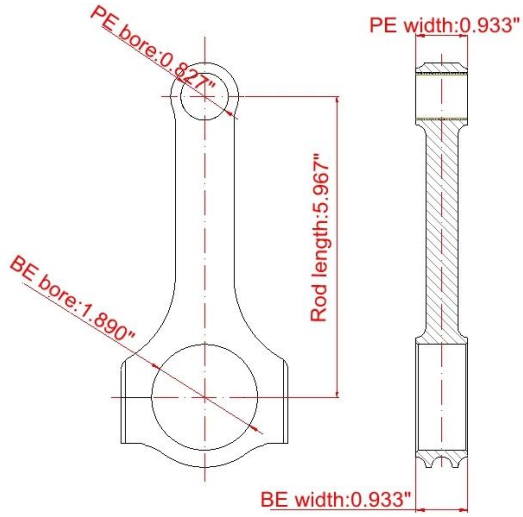
Centro a la longitud de centro: 151.56 mm/5.967 "	
Diámetro grande del alesaje del extremo: 48 mm/1.890 "	
Anchura grande del extremo: 23.7 mm/0.933 "	
Diámetro de alesaje del pequeño extremo: 21 mm/0,827 "	
Anchura pequeña del extremo: 23.7 mm/0.933 "	
Estilo de la viga: H-beam	

Barra del H-beam del huracán para las características de la B-serie de Honda

Diámetro del perno de biela	3/8 "
Peso de biela aproximado	Xxxg
Calificación de caballos de fuerza anunciado	900hp
Cantidad	Vendido como 4 pedazos/set
Material	*Acero forjado 4340*
Final de la biela	Granallado, pulido
PIN	Casquillos de bronce del perno de muñeca
Estilo del PIN de muñeca	Flotante
Estilo de retención de Cap	Tornillo del casquillo
Conjunto de peso emparejado	Sí, balanceado +/-1g
Magnafluxed	Sí
Etiqueta privada	Sí, disponible
Diseño personalizado	Sí, acepte

Honda Acura B18 B20 5,967 "Long Rod Descripción

Todas las bielas de H-beam del huracán se forjan de **certificado 4340 Chromoly Steel**. La velocidad del huracán y las bielas de funcionamiento se someten a la prueba material extensa. Otra característica

importante del diseño: en caso de necesidad, las barras de conexión del H-beam del huracán se fabrican de una forja de 2 pedazos. Esto es significativo porque realza la fuerza de la tapa de Rod orientando el "grano" del metal con la dirección del esfuerzo. La tensión ejercida sobre la tapa de la biela es perpendicular a la tensión de la viga. Las barras de conexión del H-beam del huracán se podían instalar con el ARP 2000 tornillos.
Los sistemas son peso emparejado a +/-1g. El apresto se realiza en el sistema único para un alesaje perfecto de la cubierta. Éstos son la opción perfecta para los motores hasta 900 HP. includes un sistema de cuatro bielas. Para utilizar estas bielas largas en el uso, usted necesitará comprar un sistema de los pistones forjados aduana del mercado de accesorios con un 0.827 "tamaño del PIN de la muñeca del/21mm.

Featured Hona B-series Roces aquí:
1. Huracán H-beam Rod Honda Civic Si B16 B16A B16A2
2. Juego de 4 varillas de conexión de 4340 de cromo Moly de huracán para Honda/Acura Acura 1.8 l LS/non-VTEC, B18A/B
3. Huracán H-beam varillas Honda B18
4. Honda Acura Integra GSR 1,8 VTEC B18C H-viga forjada biela, 5,433 "longitud de varilla
5. Bielas de acero de la viga 4340 de Honda B16 H, longitud 136mm, perno de 20m m
6. Barras de conexión de acero de la viga 4340 de H para Honda B18C GSR, longitud de Rod de 137.998 milímetros, perno de 21 mm
7. Barras de conexión de acero de la viga 4340 de H fijadas para Honda B18, agujero del perno de 20m m
8. Huracán Speed & performance X barras de viga Honda integra LS CRV B18A B18B B20 5,394

Preguntas más frecuentes

Un: ¿Qué tipo de paquete usará actualmente?

B: además de la caja con la tarjeta de papel, en caso de necesidad, el nuevo paquete de la espuma será proporcionado