Nissan Sr20de 136.3mm X-beam Conrods Dimensiones principales

Marca: huracán	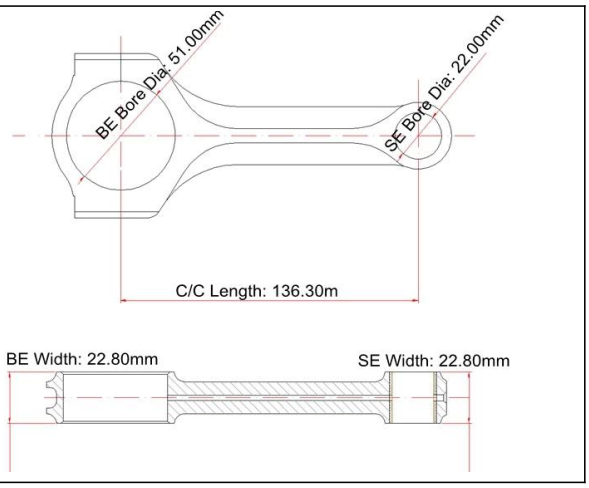
Longitud de centro a centro: 136.30 mm / 5.366 "	
Diámetro de agujero grande: 51.00 mm / 2.008 "	
Ancho de extremo grande: 22.80 mm / 0.898 "	
Diámetro de agujero pequeño: 22.00 mm /0.866 "	
Ancho de extremo pequeño: 22.80 mm / 0.898 "	
Estilo del haz: Haz de rayos X	

Nissan Sr20de 136.3mm Rayo X Conrods Caracteristicas

Perno de biela Diámetro	3/8 "
Peso aproximado de la biela	xxx
Clasificación de potencia anunciada	600hp
Cantidad	Vendido como 4 piezas / juego
Material	Acero 4340 forjado
Biela acabado	Shot-peened, pulido
Alfiler	Bujes de alfiler de muñeca de bronce
Estilo de alfiler de muñeca	Flotante
Estilo de retención de tapa	Tornillo de cabeza
Conjunto de peso combinado	Sí, equilibrado +/- 1g
Magnafluxed	si
Etiqueta privada	Sí, disponible
Diseño personalizado	Sí, aceptar

Descripción adicional :

1) MOQ: 100 piezas por modelo.

2) Mecanizado a partir de forjados de acero forjado 4340 premium.

3) Cada forja es radiografiada, sometida a prueba sonora y sometida a magnaflux.

4) Peening completo para aliviar el estrés y mejorar la fatiga.

5) Procesado por máquina CNC avanzada.

6) Casquillo bronceado de alta calidad incluido para el pasador de pistón flotante.

7) Cada varilla está conectada por manguitos de calidad para lograr el reensamblaje.

8) Por varilla acabada y pulida con tolerancia ajustada para una alta durabilidad.

9) Empaquetado en equilibrio por juego: de extremo a extremo +/- 1 gramo.

10). Están equipados con auténticos pernos ARP de 3/8 ”.

11) El diseño de rayos X combina peso ligero y alta resistencia.

Imagen de biela terminada en huracán con viga X

Bienvenido a **Contáctenos** si tienes alguna otra pregunta!