Marca: huracán *
Motor: Ford 2.3L
Tipo de Pieza: Bielas
Longitud de centro a centro: 139.70 mm / 5.500 "
Diámetro de agujero grande: 55.169 mm / 2.172 "
Ancho de extremo grande: 25.146 mm / 0.990 "
Diámetro de agujero pequeño: 23.165 mm /0.912 "
Ancho de extremo pequeño: 25.146 mm / 0.990 "
Estilo de haz: viga en H
**Perno de biela** Diámetro: 3/8 "
Clasificación de potencia anunciada: 550 CV
Cantidad: vendido como 4 piezas / set
Material: acero 4340 forjado
Biela acabado: granallado, pulido
Pin: bujes de bronce de la muñeca
Estilo de alfiler de muñeca: flotante
Estilo de retención de tapa: tornillo de tapa
Conjunto de peso combinado: Sí, equilibrado +/- 1g
Magnafluxed: sí
Etiqueta privada: sí, disponible
Diseño personalizado: sí, aceptar

El rendimiento del suministro de huracanes forjó 4340 bielas de viga en H con precios competitivos desde 2000, estas bielas son adecuadas para motores de carrera Ford 2.3L, que se venden como un conjunto de 4 piezas, cada una de ellas con un peso equilibrado de +/- 1 gramo. Todas estas barras están magnafluxadas, tratadas térmicamente y granalladas, 100% mecanizadas por CNC, la forma de viga en H con alta resistencia y confiabilidad puede ayudar a estas barras a manejar cargas extremas del motor, y también a ahorrar más peso.

Hurricane produce bielas forjadas de alta calidad para diferentes motores Ford, por ejemplo:

**Ford 5.4L Modular**
**FORD 351 WINDSOR**
**Ford 4.7L / 289, 5.0L / 302**
**FORD SMALL BLOCK-289 /302 / 5.0L**
**FORD SMALL BLOCK-289/302 / 5.0L**
**Ford 4.6L / 5.0L**

Hurricane ofrece un servicio personalizado también, el diseño personalizado o los tamaños personalizados son aceptables, bienvenidos a **contacto** nosotros para sus demandas personalizadas.

## Hurricane Speed & Performance - Custom Connecting Rod Form

SPECIEF UNITS:_____MM OR IN

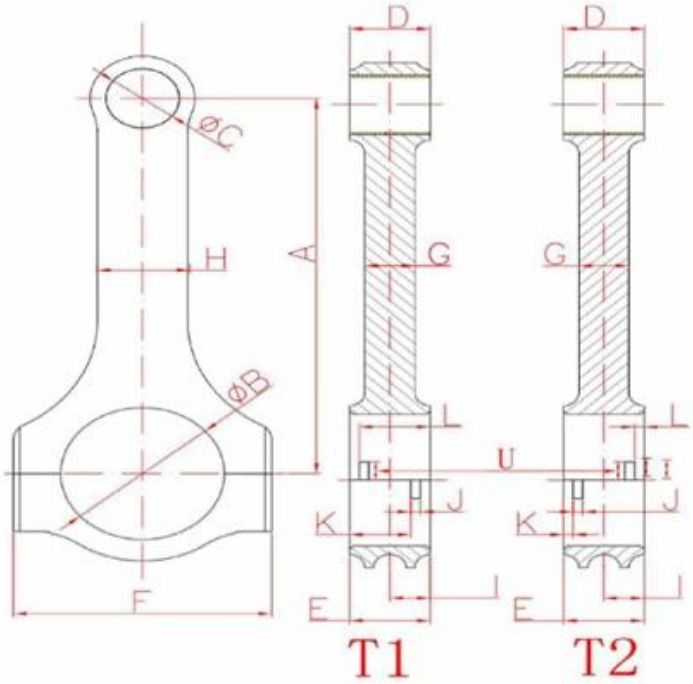


A. _____
Center to Center length/中心距

B. _____
Big End Bore/大孔

C. _____
Pin End Bore/小孔

D. _____
Pin End Width/小端厚度

E. _____
Big End Width/大端厚度

F. _____
Overall BE Width/肩宽

G. _____
Beam Thickness/杆厚

H. _____
Beam Width/杆宽

I. _____
BE Offset

S. _____
T1 Or T2 反瓦/正瓦

K. _____
Tang Position

J. _____
Tang Width/瓦槽宽度

V. _____
Tang Depth/瓦槽深度

L. _____
Tang Position

U. _____
Tang Length/瓦槽长度

M. _____
H-beam,X-beam,I-beam/设计

O. _____
Piece/Set 只/组

N. _____
Engine Model/发动机型号

P. _____
Bolt Diameter(Inch)/螺栓规格

Q. _____
Piece (Quantity)/数量

R. _____
Bolt Length(Inch)螺栓长度