Saab B205 I-beam Bielas Tamaños principales

Marca: huracán	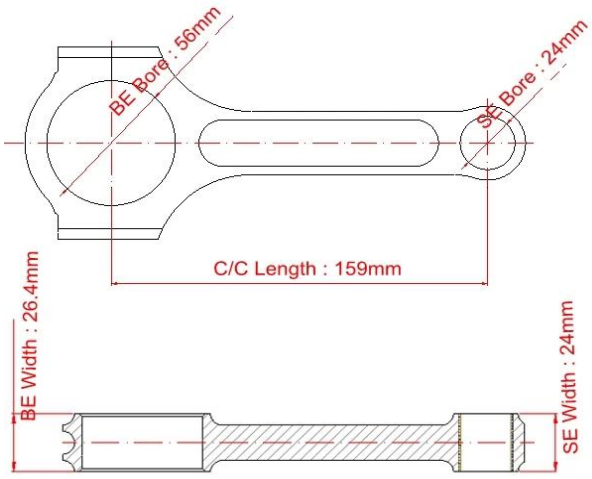
Longitud de centro a centro: 159 mm / 6.260 "	
Diámetro de agujero grande: 56 mm / 2.205 "	
Ancho de extremo grande: 26.4 mm / 1.039 "	
Diámetro de agujero pequeño: 24 mm /0.945 "	
Ancho de extremo pequeño: 24 mm / 0.866 "	
Estilo de haz: I-beam	

Varillas de conexión Saab I-beam Más características

Diámetro del perno de la biela	3/8 "
Peso aproximado de la biela	XXX
Clasificación de potencia anunciada	7 700hp
Cantidad	Vendido como 4 piezas / juego
Material	Acero 4340 forjado
Biela acabado	Shot-peened, pulido
Alfiler	Bujes de alfiler de muñeca de bronce
Estilo de alfiler de muñeca	Flotante
Estilo de retención de tapa	Tornillo de cabeza
Conjunto de peso combinado	Sí, equilibrado +/- 1g
Magnafluxed	si
Etiqueta privada	Sí, disponible
Diseño personalizado	Sí, aceptar

SAAB B205 I-beam Bielas Descripción

1) Las varillas de acero SAAB B205 están fabricadas con material de acero de alta aleación AISI 4340 (En24).

2) Diseñado con **I-Beam Shape** para mayor rigidez

3) Tratamiento térmico a HRC 34-38 y pulido y finalmente pelado para una alta resistencia a la fatiga.

4) Los extremos pequeños del vástago con casquillo para el pasador de pistón flotante y los extremos grandes están equipados con pasadores de alta calidad para mantener las tapas de los cojinetes de las bielas alineadas con precisión.

5) Por biela se han diseñado, fabricado e inspeccionado y probado a los más altos niveles de escrutinio antes de ser lanzado al comercio y a los clientes.

6) 100% mecanizado CNC para tolerancias superiores para cumplir con un estándar de mayor calidad.

159mm falsificado conectando varillas conjunto encaja info:

Saab 9-3 - 2000-2003 - todas las versiones con motor de gasolina 2.0 (B205)
Saab 9-5 - 1998-2010 - todas las versiones con motor de gasolina 2.0 (B205)

El huracán también produce conexión varillas para todo tipo de aplicaciones de automoción y motociclismo, como Subaru EJ20 / 25, Honda B y K Series, Nissan Skyline,Mitsubishi 4G63, Toyota 2JZ, BENZ VW / Audi Opel C20XE ,BMW Serie , GM LS serie , Ford 289/302, Dodge426 / 440, Pontiac 455, Chrysler , Isuzu 4JJ1, GM Duramax , División Harley y Yamaha etc. . Si no puede encontrar el que está buscando, no dude en ponerse en contacto con nuestro servicio al cliente en línea o envíe un correo electrónico a **marketing@hurricane-rod.com .cn** .

Huracán además puede hacer el conectando varillas establecido en especificado dimensiones o usado muestra o detallado dibujo , Si tú querer a hacer **personalizado conectando varillas** o demasiado grande conectando varillas ,bienvenidos a enviar investigación para el huracán!