Tamaños principales de bielas Mitsubishi 4G63

Marca: huracán	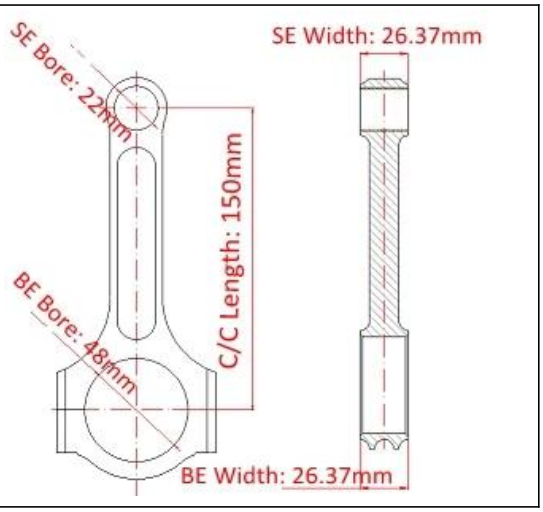
Longitud de centro a centro: 150 mm / 5.905 "	
Diámetro de agujero grande: 48 mm / 1.890 "	
Ancho de extremo grande: 26.37 mm / 1.038 "	
Diámetro de agujero pequeño: 22 mm / 0.866 "	
Ancho de extremo pequeño: 26.37 mm / 1.038 "	
Estilo de haz: I-beam	

Características de las bielas Mitsubishi 4G63 5.906 "

Diámetro del perno de la biela	3/8 "
Peso aproximado de la biela	xxx
Clasificación de potencia anunciada	800hp
Cantidad	Vendido como 4 piezas / juego
Material	Acero 4340 forjado
Biela acabado	Shot-peened, pulido
Alfiler	Casquillos de bronce en la muñeca
Estilo de alfiler de muñeca	Flotante
Estilo de retención de tapa	Tornillo de cabeza
Conjunto de peso combinado	Sí, equilibrado +/- 1g
Magnafluxed	si
Etiqueta privada	Sí, disponible
Diseño personalizado	Sí, aceptar

Mitsubishi 4G63 I-Beam Forged Bielas Descripción

Bielas de huracán Mitsubishi 4G63 hechas de material 4340 Chrome Moly Steel de alta resistencia a la tracción, diseñado y procesado por una máquina CNC avanzada, Construcción de viga en I para aumentar la resistencia a la torsión y la fiabilidad de la barra Magnafluxed, granallado, totalmente mecanizado en la fábrica Hurricane para garantizar la calidad. Además, todas las varillas de acero 4g63 están terminadas con un orificio de aceite en sus extremos pequeños para proporcionar lubricación y enfriamiento adicionales, y se presentan con un diseño de hombro de 3x45 ° para que las varillas se vean hermosas. Además, el peso de cada barra corresponde a conjuntos de ± 1 gramo para un equilibrio óptimo. Las

bielas I-Beam para Mitsubishi Eclipse / evo 4G63 podrían soportar motores 800Horsepoer.

Huracán Mitsubishi 4g63 conrods Lista de aplicaciones:

1981-1987 Mitsubishi Lancer EX 2000 Turbo	1987-1988 Hyundai Stellar - Motor también llamado: motor Hyundai Sirius (G4CP)
1997–2000 Mitsubishi Canter	1992-2005 Hyundai Sonata - Motor también llamado: Hyundai Sirius engine (G4CP)
1983-1998 Mitsubishi Chariot	1998-2003 Hyundai Santamo - Motor también llamado: motor Hyundai Sirius (G4CP)
1988 Mitsubishi Cordia	2000-2008 Hyundai SantaFe - Motor también llamado: motor Hyundai Sirius (G4JS)
1985-1998 Mitsubishi Delica	2000-2004 Kia Joice - Motor también llamado: motor Hyundai Sirius (G4CP)
Mitsubishi Eclipse 1990-1999	Láser Plymouth 1990–1994
1980-2003 Mitsubishi Galant	1985 Proton Saga (Prototipo)
1983-1989 Mitsubishi L200 / Mighty Max	1996-1999 Proton Perdana
1992–2007 Mitsubishi Lancer Evolution	2011-presente Landwind X8 4X2 2.0
1993-1998 Mitsubishi Pajero	2005-2015 Gran Muralla Haval H3
Mitsubishi RVR 1994–1998	2007-2015 Gran Muralla Coolbear
1982-1987 Mitsubishi Starion	2006 - 2007 Lancer GT 2.0
1988 Mitsubishi Tredia	2006 Brillo BS4
2003-2005 Mitsubishi Airtrek	2009 Landwind X6
Mitsubishi Dion 1999-2005	2016–2017 Landwind X7
2004–2010 Brillo BS6	2014–2016 Zotye T600
1983-1992 Dodge Colt Vista	2016-presente Zotye T700
1987-1989 Dodge Ram 50	2017-presente Zotye SR9
1989-1992 Eagle Vista Wagon	2018-presente Beijing BJ2022 Brave Warrior
1990-1998 Eagle Talon	2011-2012 y algunos 2013 Emgrand EC8

Hombro 3x45 °

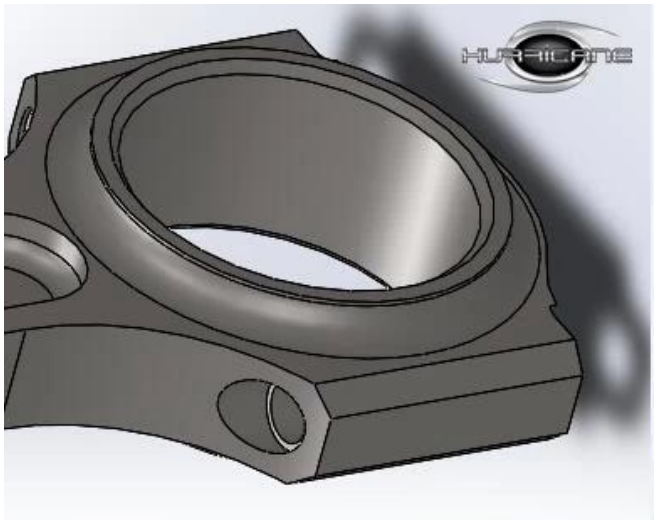

Agujero de aceite

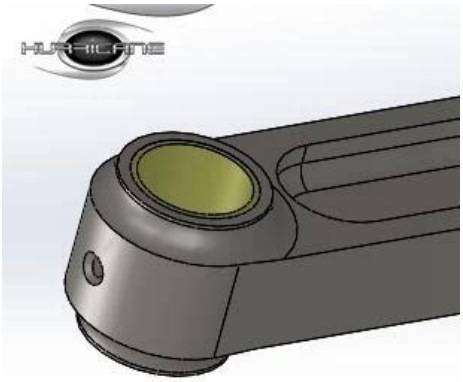

Construcción de viga en I

Cualquier interés en este producto, no dude en correo electrónico nosotros.