Ford 6.657 Bielas Tamaños principales

Marca: huracán	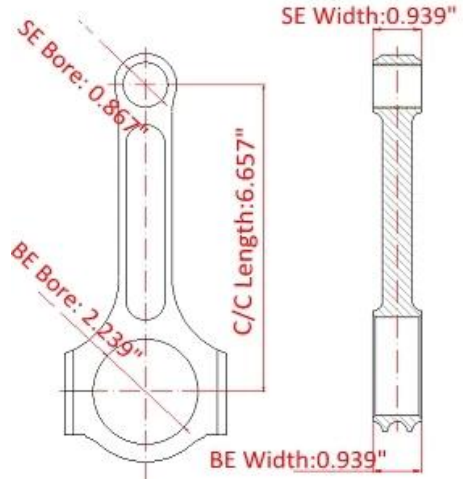
Longitud de centro a centro: 169.088 mm / 6.657 "	
Diámetro de agujero grande: 56.87 mm / 2.239 "	
Ancho de extremo grande: 23.85 mm / 0.939 "	
Diámetro de agujero pequeño: 22.01 mm /0.867 "	
Ancho de extremo pequeño: 23.85 mm / 0.9392 "	
Estilo de haz: I-beam	

Características de las bielas forjadas modulares Ford

Diámetro del perno de la biela	7/16 "
Peso aproximado de la biela	XXX
Clasificación de potencia anunciada	1600HP
Cantidad	Vendido como 8 piezas / juego
Material	Acero 4340 forjado
Biela acabado	Shot-peened, pulido
Alfiler	Bujes de alfiler de muñeca de bronce
Estilo de alfiler de muñeca	Flotante
Estilo de retención de tapa	Tornillo de cabeza
Conjunto de peso combinado	Sí, equilibrado +/- 1g
Magnafluxed	si
Etiqueta privada	Sí, disponible
Diseño personalizado	Sí, aceptar

I Beam Bielas Ford 5.4L Modular 6.657 Descripción

Las bielas forjadas modulares de Ford se fabrican a partir de una pieza probada de grado (rayos X y Sonic) 4340 Billet Steel, las máquinas de bruñido Sunnen se utilizan para mecanizado y dimensionamiento de extremos grandes y de pasador. La curva y la torsión están estrechamente controladas. Estas bielas I Beam Ford 5.4L Modular 6.657 son una de las bielas de acero más resistentes disponibles en el mercado y son capaces de manejar 1600 HP. Los sugerimos para todas las aplicaciones 5.4L / 5.8L.

Las bielas Ford Modular 5.4L 5.8L están equipadas con pernos de huracán 7/16 y casquillos de silicona de silicona para asegurar la fiabilidad. cada conjunto se balancea en +/- 1 gramo.

Juego de bielas Ford 6.657 COMPONENTES RECOMENDADOS

Pernos de bielas de repuesto Hurricane 7/16 - 1.600 UHL

La fábrica de huracanes ha producido muchas bielas de rendimiento en todo el mundo desde 2000. Tenemos diseño de viga H e I para Ford Small Block, Big Block, bielas modulares. Por favor, siéntase libre de *Contáctenos* si tiene alguna inquietud o no encuentra lo que necesita a través de nuestro sitio web.

Ford Modular 5.4L 4 Válvulas DOHC Motor sobrealimentado V8

Nota: Imagen de Wikiwand.