Ford-302 pequeño bloque V8 I-Beam biela tamaños principales

Marca: huracán *	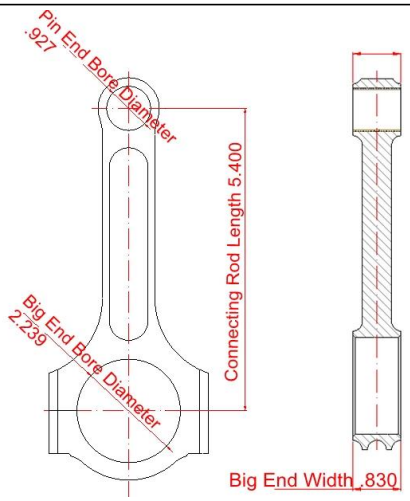
Centro a la longitud de centro: 137.16 mm/5.400 "	
Diámetro del alesaje del extremo grande: 56.870 mm/2.239 "	
Anchura de extremo grande: 21.082 mm/0.830 "	
Diámetro pequeño del alesaje del extremo: 23.55 mm/0,927 "	
Anchura de extremo pequeña: ~	
Estilo de la viga: I Beam	

Ford 302 5,400 longitud bielas más detalles

Diámetro del perno de biela	3/8"
Peso aproximado de la biela	~g/piece
Calificación de potencias anunciadas	~HP
Cantidad	Vendido como 8 pedazos/set
Material	**Acero forjado 4340**
Final de biela	Granallado, pulido
PIN	Bujes de bronce del perno de la muñeca
Estilo del PIN de la muñeca	Flotante
Estilo de retención Cap	Tornillo de sombrerete
El peso emparejó el sistema	Sí, equilibrado +/-1 g
Magnafluxed	Sí
Etiqueta privada	Sí, disponible
Diseño personalizado	Sí, acepte

Ford 302 5,400 I barras de viga características

Velocidad y funcionamiento del huracán Las barras de acero de la yo-viga son precisión forjada del acero selecto de la calidad de los aviones 4340, vacío desgasificación para quitar impurezas. Se forjan en un conjunto para asegurar el flujo de grano apropiado, entonces todas las superficies son completamente

CNC mecanizado en una pista probada I Haz diseño y granallado para aliviar la tensión. Los bujes de bronce del silicio entonces se instalan para la resistencia de desgaste creciente y las mangas de la alineación de tierra de la precisión se agregan al casquillo de Rod para prevenir caminata del casquillo bajo cargas del alto caballo de fuerza.

Características:
Forjado de calidad 4340 acero
Máquina completa del CNC
Diseño de viga de alta resistencia I
Granallado
Silicio bronce bushed
ARP2000 3/8 12-perno de punto
Peso balanceado + 2 gramos

Más características de Roces aquí

1. **Características del huracán bielas**

2. **Huracán bielas características-2**

3. **Huracán biela diseño de hombro**

4. **Huracán bielas Big end diseño**

5. **Huracán biela características-varios diseños de haz**

Ford-302 pequeño bloque V8 biela longitud info

La longitud de la varilla de conexión se mide entre los centros del extremo grande (extremo del diario) y el extremo pequeño (extremo del pasador del pistón). Abajo está una tabla con las longitudes de la biela del pequeño bloque V8 de Ford-302.

Longitud de Rod	Diario Rod	Diámetro de extremo grande	Ancho de extremo grande	PIN
5,090	2,123	2,329	0,830	.927/. 912
5,315	2,123	2,329	0,830	912
5,325	2,123	2,329	0,830	.927
5,400	2,123	2.329/2.133	0,833	.927/. 912

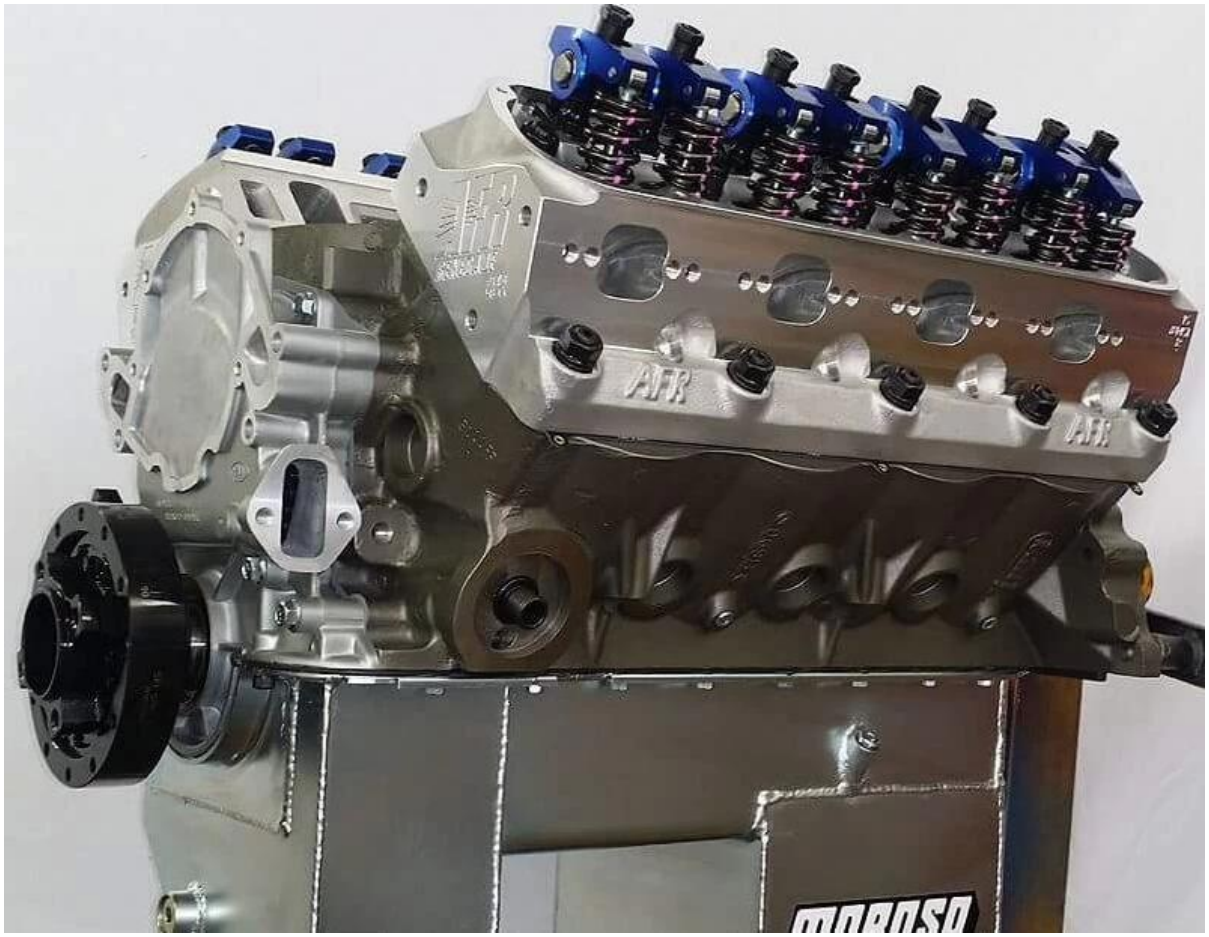

Nota: la imagen viene de FordStrokers Jim, puede ser una representación del producto. Mientras tratamos de acercarnos lo más posible a la parte exacta, no siempre es posible.