Tamaños principales de biela Fiat de 128 mm

Marca: huracán	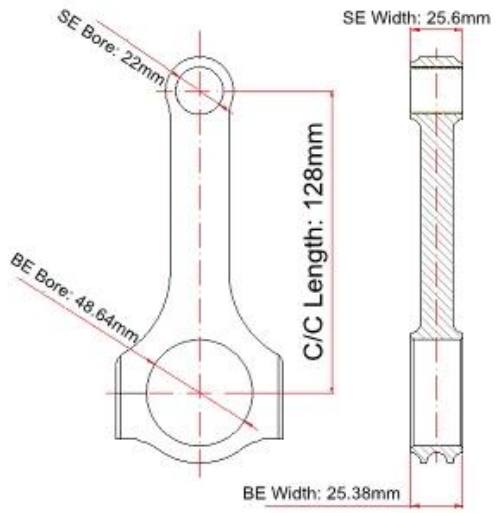
Longitud de centro a centro: 128 mm / 5.039 "	
Diámetro de agujero grande: 48.64 mm / 1.915 "	
Ancho de extremo grande: 25.38 mm / 0.999 "	
Diámetro de agujero pequeño: 22 mm /0.866 "	
Ancho de extremo pequeño: 25.6 mm / 1.008 "	
Estilo de haz: viga en H	

Características de las bielas Fiat H-Beam

Diámetro del perno de la biela	3/8 "
Peso aproximado de la biela	XXXg
Clasificación de potencia anunciada	550hp
Cantidad	Vendido como 4 piezas / juego
Material	*Acero 4340 forjado*
Biela acabado	Shot-peened, pulido
Alfiler	Bujes de alfiler de muñeca de bronce
Estilo de alfiler de muñeca	Flotante
Estilo de retención de tapa	Tornillo de cabeza
Conjunto de peso combinado	Sí, equilibrado +/- 1g
Magnafluxed	si
Etiqueta privada	Sí, disponible
Diseño personalizado	Sí, aceptar

Fiat 4340 biela forjada H-beam 128mm Descripción

Las bielas Hurricane Fiat 128mm H Beam están mecanizadas con precisión por CNC a partir de las mejores piezas forjadas 4340 de cromo-molibdeno. Cada varilla se pule en espejo y luego se dispara la cobertura completa. Las varillas se equilibran de extremo a extremo en conjuntos dentro de 2 gramos y luego se dimensionan en los extremos grande y pequeño. Cada varilla viene con tornillos Hurricane Race Specs de 3/8 con una resistencia a la tracción de 211,829 psi y un buje de muñeca de bronce de aluminio. Cada

juego viene completo con (4) varillas y (8) pernos de varilla.

En la imagen a continuación, es solo uno de nuestros avances de conrods, puede consultar más en esta página: ***Bielas Hurricane High Performance - Proceso de mecanizado de bielas***

Nota: Las rebabas, el pulido (eliminar las rebabas y suavizar la superficie) y el granallado (la bola pequeña golpea la superficie y la hace en la superficie, aumenta la resistencia de las barras con la bola pequeña) son operaciones cruciales en la fabricación de una biela de competición.

La muestra está disponible, no dude en ***Contacto*** nuestro personal capacitado para obtener información sobre acciones, precio, costo de flete y mucho más.

Muestra Embalaje Imagen

Imagen de embalaje de pedido por lotes -por aire express