I-Beam Fiat punto 1.4 l con varillas de tamaños principales

Marca de fábrica: huracán	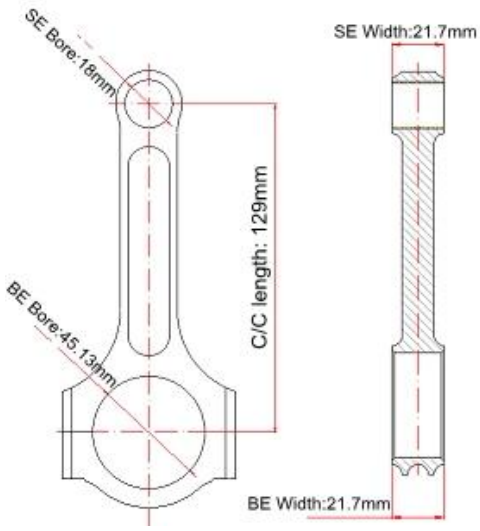
Centro a la longitud de centro: m/5.079 "	
Diámetro del alesaje del extremo grande: 45.13 mm/1.777 "	
Anchura de extremo grande: 0.854 "	
Diámetro pequeño del alesaje del extremo: 18 mm/0,709 "	
Anchura de extremo pequeña: 0.854 "	
Estilo de la viga: I-Beam	

Fiat 1.4 l características de biela

Diámetro del perno de biela	5/16 "
Peso aproximado de la biela	XXXg
Calificación de potencias anunciadas	750hp
Cantidad	Vendido como 4 pedazos/set
Material	*Acero forjado 4340*
Final de biela	Granallado, pulido
PIN	Bujes de bronce del perno de la muñeca
Estilo del PIN de la muñeca	Flotante
Estilo de retención Cap	Tornillo de sombrerete
El peso emparejó el sistema	Sí, equilibrado +/-1 g
Magnafluxed	Sí
Etiqueta privada	Sí, disponible
Diseño personalizado	Sí, acepte

Fiat m 4340 I-Beam bielas Descripción

La velocidad y el funcionamiento del huracán es un surtidor de los componentes del motor en China, funcionamiento forjado 4340 bielas son nuestros productos maduros. Aquí está un cortocircuito introduce sobre nuestra línea de producción del CNC, mira por favor nuestro vídeo de YouTube: *Cómo se hace: biela*

En el mercado, aquí hay dos clases de espacios en blanco forjados: forja de 2 piezas y forjados de 1 pieza.

Ésos Fiat m 4340 I-Beam bielas uso estricto de una sola pieza Chromoly 4340 acero, dureza de 34-38 HRC para garantizar la máxima resistencia. I-Beam Fiat punto 1.4 l con varillas dimensiones precisión los requisitos son controlados por la calidad, por ejemplo: centro a la tolerancia de la longitud de centro: +/-0.05mm, tolerancia del alesaje del extremo grande: + 0.013 m, tolerancia del alesaje del extremo del perno: + 0.005 mm.

Nota: forjados de 2 piezas (espacios en blanco)

Nota: forjados de 1 pieza (espacios en blanco)

Huracán también tienen diseño de haz de H para Fiat 1.4 l biela, haga clic aquí para ver *H beam Fiat punto 1.4 l T-Jet forjado 4340 acero biela*

Fiat I Beam forjado 4340 acero bielas diseño

Este Fiat I Beam forjado 4340 bielas de acero es un 3X45 ° diseño de hombro, huracán también proporcionan hombro redondo y diseño de hombro cuadrado. Consulte nuestra página de noticias para saber más información:

#1, *Huracán biela diseño de hombro*
#2, *Huracán bielas Big end diseño*

Cuadro del coche de autorización

Estamos mirando adelante para ayudarle con su proyecto siguiente, siente por favor libre al *Contacte con nosotros* y déjanos saber tus preocupaciones.