Chrysler Hemi 6.860 " Rayo X Conrods Principal Dimensiones

Marca: huracán *	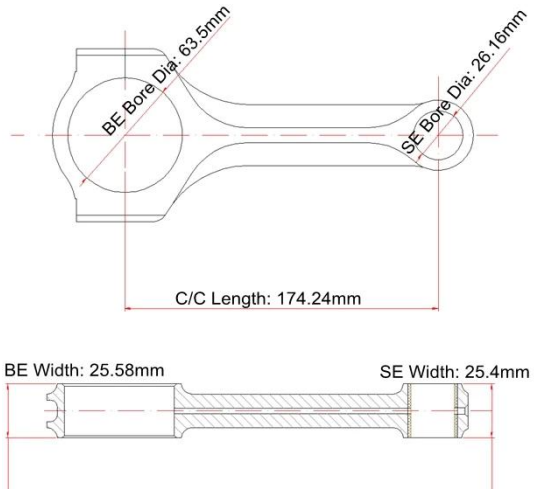
Longitud de centro a centro: 174.24 mm / 6.860 "	
Diámetro de agujero grande: 63.5 mm / 2.500 "	
Ancho de extremo grande: 24.95 mm / 0.982 "	
Diámetro de agujero pequeño: 26.16 mm /1.030 "	
Ancho de extremo pequeño: 25.4 mm / 1.250 "	
Estilo de haz: haz de rayos X	

Chrysler Hemi 6.860 "X-beam Conrods Características

Diámetro del perno de la biela	7/16 "
Peso aproximado de la biela	xxx gramos por pieza
Clasificación de potencia anunciada	1000 HP
Cantidad	Vendido como 8 piezas por juego
Material	*Acero 4340 forjado*
Biela acabado	Shot-peened, pulido
Alfiler	Bujes de alfiler de muñeca de bronce
Estilo de alfiler de muñeca	Flotante
Estilo de retención de tapa	Tornillo de cabeza
Conjunto de peso combinado	Sí equilibrado +/- 1g por juego
Magnafluxed	si
Etiqueta privada	Sí, disponible
Diseño personalizado	Sí, aceptar

Descripción adicional :

1) MOQ: 100 piezas por modelo.

2) Mecanizado CNC de forjas de acero forjado 4340 premium.

3) Acabado en forma de viga de rayos X para ahorrar peso y alta resistencia.

4) Por varilla pulida completamente para eliminar mejor la marca del cuchillo.

5) Disparo para aliviar el estrés.

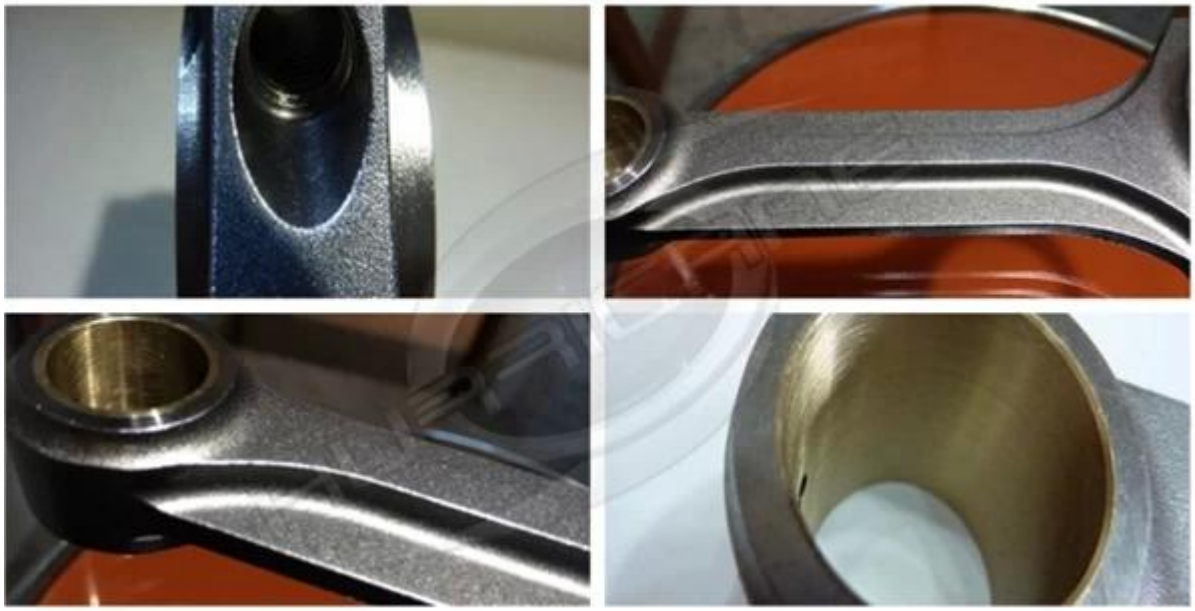

6). Magnaflux inspeccionado e inspeccionado dimensionalmente para asegurar la calidad.

7) .Agujero de aceite presentado en los extremos del pasador para proporcionar suficiente lubricación y enfriamiento.

8) Empaquetado en equilibrio por juego: de extremo a extremo +/- 1 gramo.

Huracán terminó la imagen de las bielas de rayos X

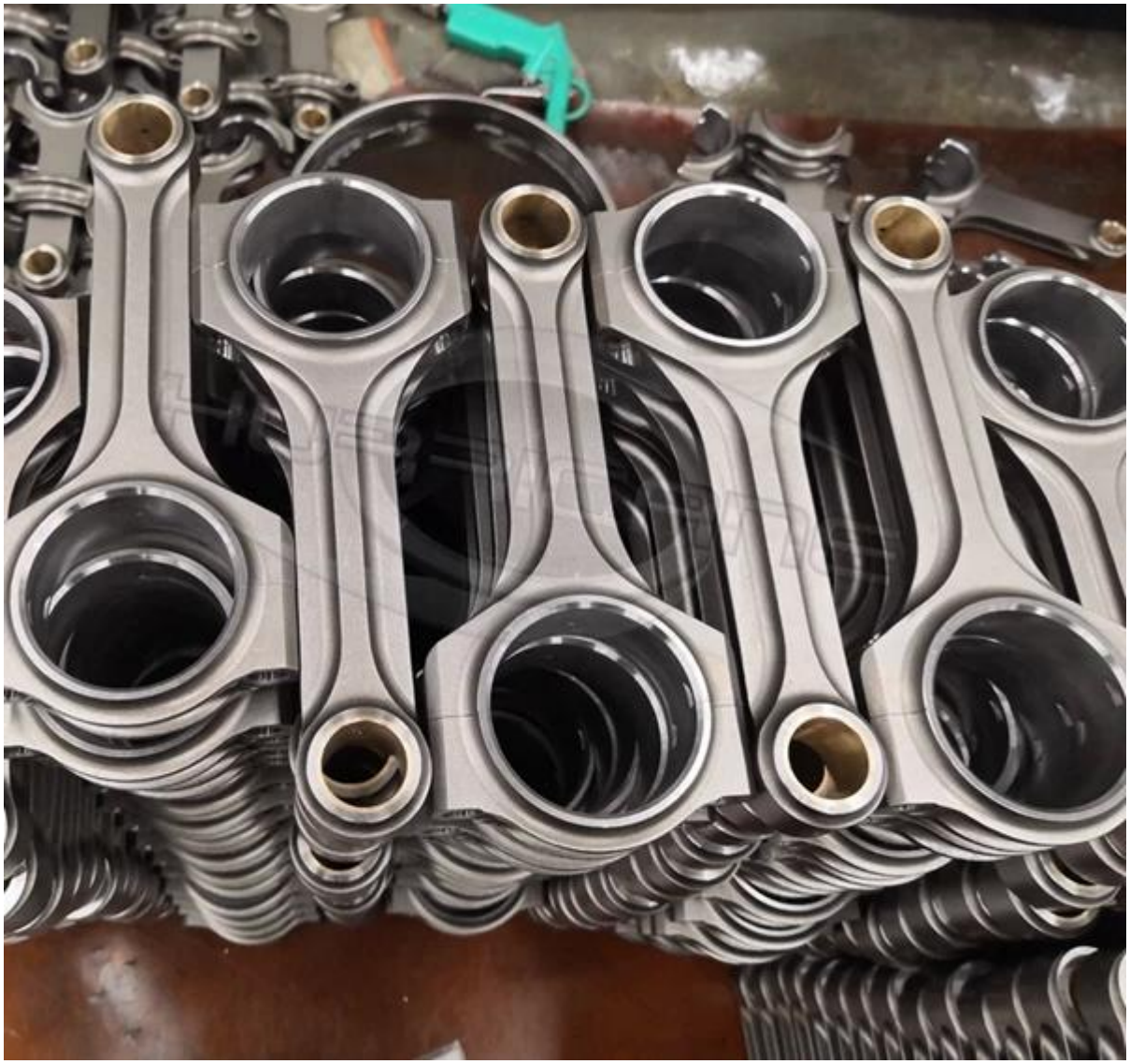

Bienvenido a contactarnos si tiene alguna otra pregunta. **marketing@hurricane-rod.com .cn**