Chevy Small Block V8 Bielas Tamaños principales

Marca: huracán	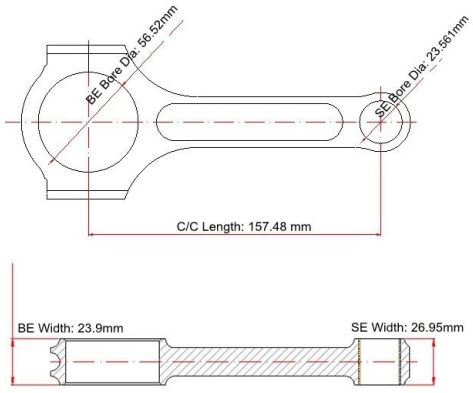
Longitud de centro a centro: 157.48 mm / 6.200 "	
Diámetro de agujero grande: 56.52 mm / 2.225 "	
Ancho de extremo grande: 23.9 mm / 0.941 "	
Diámetro de agujero pequeño: 23.561 mm /0.927 "	
Ancho de extremo pequeño: 26.95 mm / 1.061 "	
Estilo de haz: I-beam	

Características de las bielas Chevy Small Block V8

Perno de biela Diámetro	7/16 "
Peso aproximado de la biela	xxx
Clasificación de potencia anunciada	1000+ hp
Cantidad	Vendido como 8 piezas / juego
Material	Acero 4340 forjado
Biela acabado	Shot-peened, pulido
Alfiler	Bujes de alfiler de muñeca de bronce
Estilo de alfiler de muñeca	Flotante
Estilo de retención de tapa	Tornillo de cabeza
Conjunto de peso combinado	Sí, equilibrado +/- 1g
Magnafluxed	si
Etiqueta privada	Yes, disponible
Diseño personalizado	Sí, aceptar

Descripción adicional:

-Estos 6.200 "construidos y diseñados con estilo I-beam de alta resistencia;

- Fabricado en forjas de acero cromado 4340 de alta calidad;

- Por barras son radiografiadas y probadas;

- Todas las superficies pulidas y granalladas para mejorar la vida útil de la fatiga;

- Todos los extremos grandes y pequeños están terminados con la máquina rectificadora SUNNEN para una tolerancia ajustada

- Están empacados y vendidos como un conjunto de 8 piezas;

- Por varilla viene con el casquillo bronceado adecuado para el pasador de pistón flotante;

-Conjuntos de peso combinado ± 1 gramo;

- Están equipados con pernos de varilla ARP2000 estándar

Chevy I-Beam 6.200 " Bielas Imagen

Nota: La imagen se usa solo como referencia, si compra barras de stock, confirme el diseño con nuestras ventas antes de realizar el pedido.

Cuadros de conexión del huracán que embalan cuadros:

Si aún tiene dudas, bienvenido a **contacto** nosotros