Tamaños principales de las barras MINI Cooper S

Marca: huracán *	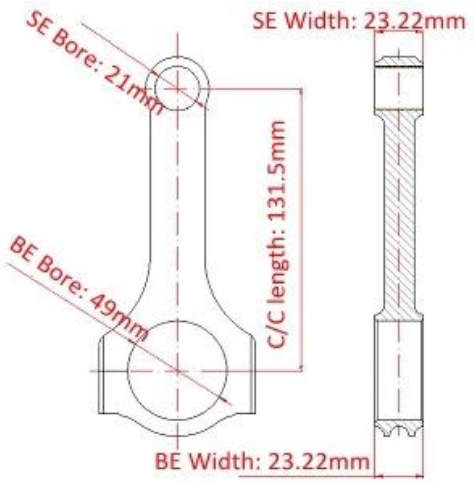
Longitud de centro a centro: 131.5 mm / 5.177 "	
Diámetro de agujero grande: 49 mm / 1.929 "	
Ancho de extremo grande: 23.22 mm / 0.914 "	
Diámetro de agujero pequeño: 21 mm /0.827 "	
Ancho de extremo pequeño: 23.22 mm / 0.914 "	
Estilo de haz: viga en H	

Características de las bielas MINI cooper S 131.5mm

Diámetro del perno de la biela	3/8 "
Peso aproximado de la biela	XXX
Clasificación de potencia anunciada	600HP
Cantidad	Vendido como 4 piezas / juego
Material	Acero 4340 forjado
Biela acabado	Shot-peened, pulido
Alfiler	Bujes de alfiler de muñeca de bronce
Estilo de alfiler de muñeca	Flotante
Estilo de retención de tapa	Tornillo de cabeza
Conjunto de peso combinado	Sí, equilibrado +/- 1g
Magnafluxed	Sí
Etiqueta privada	Sí, disponible
Diseño personalizado	Sí, aceptar

Descripción de Eods de conexión de BMW / Mini Cooper S Tritec

La fábrica Hurricane se esfuerza por ofrecer a los clientes una biela garantizada de calidad a un precio asequible. El acero Premium 4340 se utiliza para fabricar todas las bielas de conexión para huracanes. Bielas BMW / Mini Cooper S Tritec El acabado de granallado proporciona una vida útil más larga y los bujes

de bronce permiten un pasador completamente flotante. Esas bielas Mini Cooper S 131.5mm están pulidas internamente y los tamaños se mantienen según las tolerancias aceptadas en la industria. La biela de acero H-Beam para BMW Mini Tritec 131.5mm está diseñada para aplicaciones de carreras de alto estrés y podría alcanzar 600 caballos de fuerza.

Nota: Las varillas MINI Cooper S se combinan con el peso en juegos y se colocan en cajas

Si tiene algún interés en nuestro producto, no dude en *Contáctenos.*

Mini cooper S Race Car

Nota: Imagen de Pinterest.