Biela BMW 335i Tamaños principales

Marca: huracán	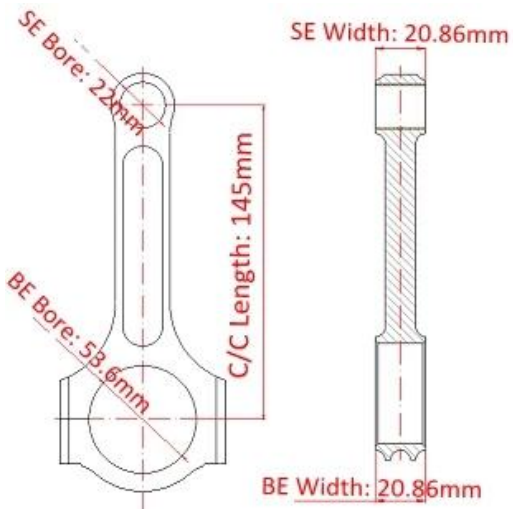
Longitud de centro a centro: 145 mm / 5.709 "	
Diámetro de agujero grande: 53.6mm / 2.110 "	
Ancho de extremo grande: 20.86 mm / 0.821 "	
Diámetro de agujero pequeño: 22 mm /0.866 "	
Ancho de extremo pequeño: 20.86 mm / 0.821 "	
Estilo de haz: I-beam	

Conjunto de 6 bielas para un motor BMW N54 Caracteristicas

Diámetro del perno de la biela	3/8 "
Peso aproximado de la biela	xxx
Clasificación de potencia anunciada	1200HP
Cantidad	Vendido a 6 piezas por juego
Material	Acero 4340 forjado
Biela acabado	Shot-peened, pulido
Alfiler	Bujes de alfiler de muñeca de bronce
Estilo de alfiler de muñeca	Flotante
Estilo de retención de tapa	Tornillo de cabeza
Conjunto de peso combinado	Sí, equilibrado +/- 1g
Magnafluxed	Sí
Etiqueta privada	Sí, disponible
Diseño personalizado	Sí, aceptar

BMW E90 E91 E92 335i 135i 535i 1M N54 Ultimate I-Beam Bielas Detalles

Las bielas I Beam 4340 cromo molibdeno son el último ajuste directo de alta resistencia para todos los motores BMW N54 3.0L, estas bielas BMW E90 E91 E92 335i 135i 535i 1M N54 Ultimate I-Beam están diseñadas para manejar el castigo más extremo y mejor para altas motores de revoluciones. juego de 6 bielas para un motor BMW N54 Aconsejar la calificación de caballos de fuerza podría soportar 1200 HP La fábrica Hurricane también ofrece una línea completa de bielas de rendimiento para motores de carreras BMW y muchos más en los diseños I-Beam, X-beam y H-Beam. La precisión terminó en Hurricane con la maquinaria más nueva y moderna disponible por los maestros maquinistas de Hurricane.

Esta parte se adapta a los siguientes vehículos: BMW E90, E91, E92, E93, E82, E88, E89, X6, Z4, F01 (N54B30)

Bielas 4340 Chrome Moly para BMW N54 3.0L TWIN TURBO Información adicional

- I-Beam Shape para mayor rigidez.
- Forja de una pieza para una gran resistencia.
- Cobertura completa Shot Peened para mejorar la vida de fatiga
- Magnaflux Inspection garantiza que la consistencia del material forjado cumple con nuestro estándar de alta calidad.
- Tratado con calor para Rockwell C34-38
- Mecanizado de CNC para tolerancias superiores.
- Center to center se mantiene bajo tolerancia de .002 ″
- equilibrado de extremo a extremo en ± 1 gramo por juego
- Número de serie grabado con láser.
- Servicio de impresión láser lable privado ofrecido
- Ajustado para sujetadores ARP2000
- Bujes de alfiler de muñeca de bronce de aluminio
- Inspeccionado dimensionalmente
- Apariencia suave y hermosa.

Gracias por su interés mostrado en nuestros productos y servicios. Siéntase libre de navegar por nuestro sitio web o *Contáctenos* para mayor información.

Foto del BMW 335i Race Car de Double Apex

Nota: Imagen de Double Apex