BENZ M100 179.8mm I-BEAM CONRODS ESPECIFICACIONES PRINCIPALES

Marca: huracán *	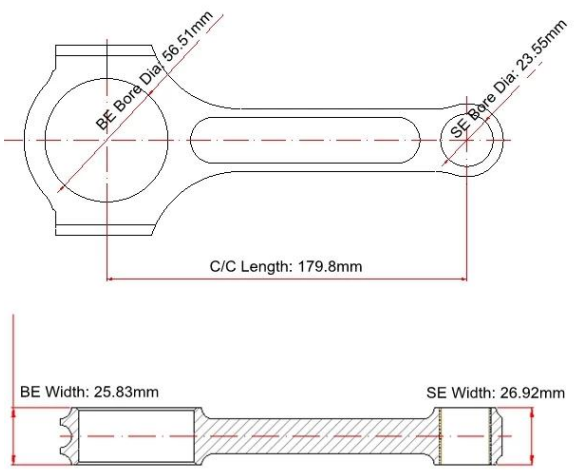
Centro para el centro de longitud: 179.8mm / 7.079 "	
Diámetro del orificio de extremo grande: 56.51mm / 2.225 "	
Ancho de extremo grande: 25.83mm / 1.017 "	
Pequeño diámetro del orificio del extremo: 23.55mm / 0.927 "	
Ancho de extremo pequeño: 26.92mm / 1.060 "	
Estilo de haz: I-Beam	

Benz M100 179.8mm i-Beam Conrods Características

Diámetro del perno de la barra de conexión	7/16"
Peso aproximado de la varilla de conexión	xxx
Clasificación de caballos publicitarias publicitarias	1000HP
Cantidad	Se vende como 8 piezas / set
Material	Forjado 4340 de acero
Acabado de la barra de conexión	Pez aislado, pulido
Alfiler	Bujes de muñeca de bronce
Estilo Pin de la Muñeca	Flotante
Estilo de retención del casquillo	Tornillo de la tapa
Conjunto de peso emparejado	Sí, equilibrado +/- 1G
Magnafluxed	sí
Etiqueta privada	Si, disponible
Diseño personalizado	Si aceptar

Descripción adicional :

1. Fabricado desde 4340 forja de acero.

2. Cada forja es de rayos X, Sonás probados y MagnaFluxed.

3. Diseñado con **Forma i-haz** Para una confiabilidad óptima en la industria de carreras.

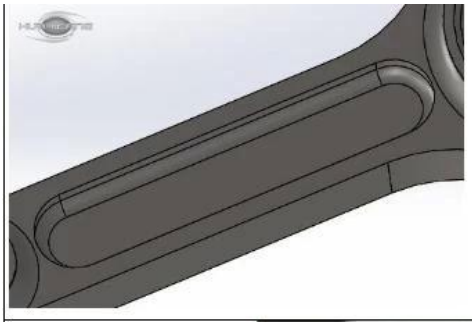

4. Gorra especial especial para la alineación de precisión.

5. Todas las superficies. completamente**tiro pelado** y estrés aliviado.

6. Tratamiento de calor estrictamente por la máquina CNC avanzada.

7. Finalizado en fábrica de barras de huracán para alcanzar tamaños precisos.

8. Destacados bujes de muñeca de bronce para aplicaciones flotantes completas.

9. Dimensionado inspeccionado para alta estabilidad.

10. Conjuntos de pesas equilibrados +/- 1gram.

EmbalajeImagen