BENZ M100 179.8mm H-BEAM CONRODS ESPECIFICACIONES PRINCIPALES

Marca: huracán *	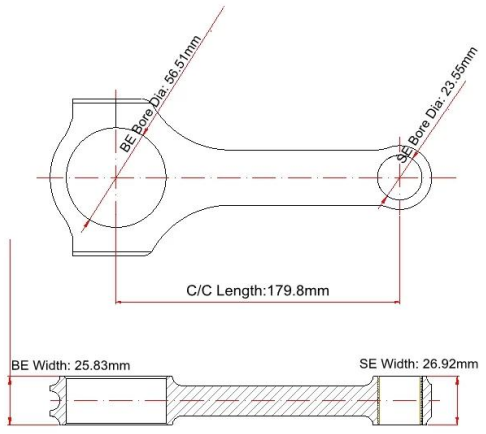
Centro para el centro de longitud: 179.8mm / 7.079 "	
Diámetro del orificio de extremo grande: 56.51mm / 2.225 "	
Ancho de extremo grande: 25.83mm / 1.017 "	
Pequeño diámetro del orificio del extremo: 23.55mm / 0.927 "	
Ancho de extremo pequeño: 26.92mm / 1.060 "	
Estilo de haz: H-Beam	

Benz M100 179.8mm H-Beam Conrods Características

Diámetro del perno de la barra de conexión	7/16"
Peso aproximado de la varilla de conexión	xxx
Clasificación de caballos publicitarias publicitarias	900hp
Cantidad	Se vende como 8 piezas / set
Material	Forjado 4340 de acero
Acabado de la barra de conexión	Pez aislado, pulido
Alfiler	Bujes de muñeca de bronce
Estilo Pin de la Muñeca	Flotante
Estilo de retención del casquillo	Tornillo de la tapa
Conjunto de peso emparejado	Sí, equilibrado +/- 1G
Magnafluxed	sí
Etiqueta privada	Si, disponible
Diseño personalizado	Si aceptar

Descripción adicional :

1.Diseñado de alta tracción 4340 forjas de acero.

2.100% de la máquina CNC Para tolerancias superiores.

3.Completamente scaliente pagEned para mejorar la vida de la fatiga y mejorar la fuerza.

4. Magnaflux Inspection a Garantizar la consistencia del material forjado.

5.Heat tratado a 34-38HRC.

6. Equilibrio óptimo para los conjuntos combinados por peso +/- 1G.

7. El estilo de haz vario se puede hacer, X-Beam, I-Beam, X-Beam ....

8.**Servicio personalizado** está disponible .

PackingImagen

Por aire

PorMar