Marca: huracán
Motor: VW / AUDI 1.8T
Tipo de Pieza: Bielas
Longitud de centro a centro: 144 mm / 5.670 "
Diámetro de agujero grande: 50.6 mm /1.992 "
Ancho de extremo grande: 24.95 mm / 0.982 "
Diámetro de agujero pequeño: 20 mm / 0.787 "
Ancho de extremo pequeño: 24.95 mm / 0.982 "
Estilo de haz: viga en H
Diámetro del perno de la biela: 3/8 "
Peso aproximado de la biela: 560 g / pieza
Clasificación de potencia anunciada: 750hp
Cantidad: vendido como 4 piezas / set
Material: acero 4340 forjado
Biela acabado: granallado, pulido
Pin: bujes de bronce de la muñeca
Estilo de alfiler de muñeca: flotante
Estilo de retención de tapa: tornillo de tapa
Conjunto de peso combinado: Sí, equilibrado +/- 1g
Magnafluxed: sí
Etiqueta privada: sí, disponible
Diseño personalizado: sí, aceptar

VW forjado y Audi 144 * 20 conrods Principal Dibujo

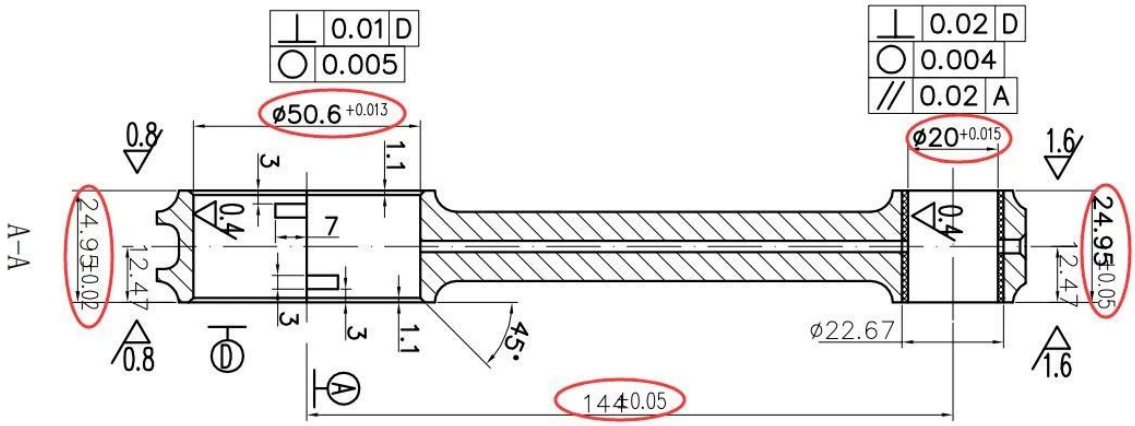

Bielas de motor de rendimiento VW 1.8T Descripción y ventajas

Las bielas Hurricane H-Beam VW / Audi 1.8T están hechas de una pieza de acero cromado forjado para garantizar la máxima resistencia y durabilidad. Material utilizando 4340 acero / 40CrNiMoA / EN24, 100% mecanizado CNC. La superficie se ve muy suave y hermosa debido al tratamiento pulido y granallado. Ofrecemos una gran línea de bielas para motores Audi / VW en todo el mundo.

1. forja de acero cromolítico de 1 pieza

2. 100% CNC Mahine, Tratamiento pulido y granallado. El artículo que podrías explorar, "**Bielas Hurricane High Performance - Proceso de mecanizado de bielas**".

3. El paquete más nuevo protege las varillas, sin importar el tipo de envío

Ponga la biela forjada en su auto de carreras