Alfa Romeo 157mm conroces tamaños principales

Marca de fábrica: huracán *	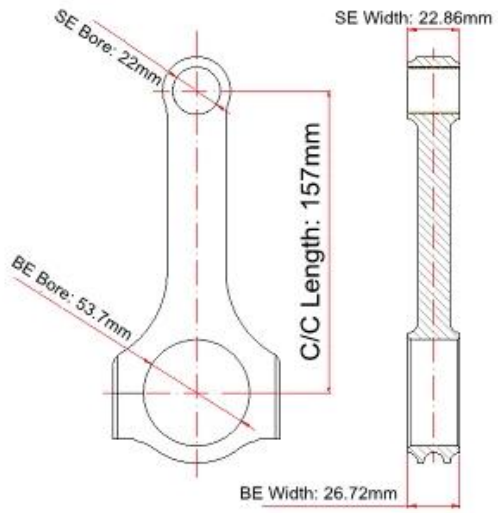
Centro a la longitud de centro: 157mm/6.181 "	
Diámetro grande del alesaje del extremo: 53.7 mm/2.114 "	
Anchura grande del extremo: 26.72 mm/1.052 "	
Diámetro de alesaje del pequeño extremo: 22m m/0,866 "	
Anchura pequeña del extremo: 22.86 mm/0.900 "	
Estilo de la viga: H-beam	

H-beam bielas Alfa Romeo 157mm características

Diámetro del perno de biela	3/8 "
Peso de biela aproximado	Xxxg
Calificación de caballos de fuerza anunciado	550HP
Cantidad	Vendido como 4 pedazos/set
Material	*Acero forjado 4340*
Final de la biela	Granallado, pulido
PIN	Casquillos de bronce del perno de muñeca
Estilo del PIN de muñeca	Flotante
Estilo de retención de Cap	Tornillo del casquillo
Conjunto de peso emparejado	Sí, balanceado +/-1g
Magnafluxed	Sí
Etiqueta privada	Sí, disponible
Diseño personalizado	Sí, acepte

Biela para Alfa Romeo Nord 2000 157mm Descripción

Ésos Alfa Romeo 157mm conroces se hacen del acero forjado 4340 del cromo Moly, diseñado a la viga de H para la fuerza más alta, a la durabilidad y a dedicado para competir con. La biela para Alfa Romeo Nord 2000 157mm es completamente máquina del CNC y el tiro martillado para una fuerza más alta de la

fatiga, también es equilibrio óptimo para los sistemas emparejados peso dentro de +/-1g. Las barras de conexión de la H-viga de Alfa Romeo 4340 EN24 todos los extremos grandes, pequeños se afilan con piedra para utilizar tamaño por la máquina que afila con piedra Sunnen.

Nota: rebabas, puliendo, (Quite las rebabas y haga la superficie lisa) y el chorreo con granalla (la pequeña superficie del golpe de la bola y las hace en superficie, fuerza de las barras del aumento con la pequeña bola) son todas las operaciones cruciales en la fabricación de una barra de conexión de la competición Puede consultar información más detallada en: *Barras de conexión del alto rendimiento del huracán-proceso de barras que trabajan a máquina* O visite nuestro opreations en YouTube competido: *Cómo se hace: biela*

4340 EN24 H-beam bielas para Alfa Romeo FAQs

¿1, cuál es su biela MOQ, podría usted aceptar la orden modificada para requisitos particulares de la biela?

MOQ: 80 pedazos y sí, hay 2 maneras de comenzar negocio:
1. proporcione la muestra usada o el dibujo completo a nosotros directamente.
2. Descargue y llene: *Velocidad del huracán y forma de la biela de la funcionamiento-aduana*
Si usted todavía tiene cualesquiera preocupaciones, recepción para entrarnos en contacto con en línea.

2, ¿cuál es el esfuerzo de torsión del perno requerido en barras?

Copy ARP2000 5/16-1.500 "45N * m
Copy ARP2000 3/8-1,600 "75N * m
Copy ARP2000 7/16-1.600 "95N * m

¿3, podría usted proporcionar el servicio de la impresión de la insignia (etiqueta privada) en las bielas?

Sí, Bienvenido a *contacte a nuestro personal calificado* y discutir más.

Alfa Romeo coche