Chevy Small Block V8 Bielas Tamaños principales

Marca: huracán	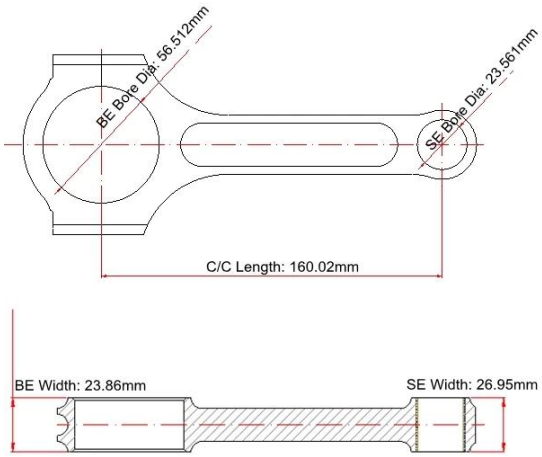
Longitud de centro a centro: 160.02 mm / 6.300 "	
Diámetro de agujero grande: 56.512 mm / 2.225 "	
Ancho de extremo grande: 23.86 mm / 0.939 "	
Diámetro de agujero pequeño: 23.561 mm /0.928 "	
Ancho de extremo pequeño: 26.95 mm / 1.061 "	
Estilo de haz: I-beam	

Características de las bielas Chevy Small Block V8

Perno de biela Diámetro	7/16 "
Peso aproximado de la biela	xxx
Clasificación de potencia anunciada	1000+ hp
Cantidad	Vendido como 8 piezas / juego
Material	Acero 4340 forjado
Biela acabado	Shot-peened, pulido
Alfiler	Bujes de alfiler de muñeca de bronce
Estilo de alfiler de muñeca	Flotante
Estilo de retención de tapa	Tornillo de cabeza
Conjunto de peso combinado	Sí, equilibrado +/- 1g
Magnafluxed	si
Etiqueta privada	Yes, disponible
Diseño personalizado	Sí, aceptar

Descripción adicional:

- Diseñado y fabricado con alta resistencia a la tracción. **4340 acero al cromo moly**

- Hecho en estilo I-beam para una resistencia superior

- Pulido y Shot Peening para mejorar la vida de fatiga

- Magnaflux Inspection para cumplir con los estándares de alta calidad.

- 100% de rayos X, sonic probado y magnafluxed para asegurar la calidad

- Totalmente procesado por mecanizado CNC avanzado para una durabilidad extrema

- Equilibrio óptimo para juegos de peso combinado +/- 1gram

- Todos los extremos grandes y pequeños están terminados con una máquina de afilado para lograr tolerancias superiores

Bielas de acero forjado 4340 I-beam terminado:

Cuadros de conexión del huracán que embalan cuadros:

HURRICANE

Cualquier otra pregunta para el envío, no dude en **contacto** nosotros